Owner's Manual

EN

Maserati GranTurismo Folgore 2023

IN240701018V02_US_CA_370-345V80

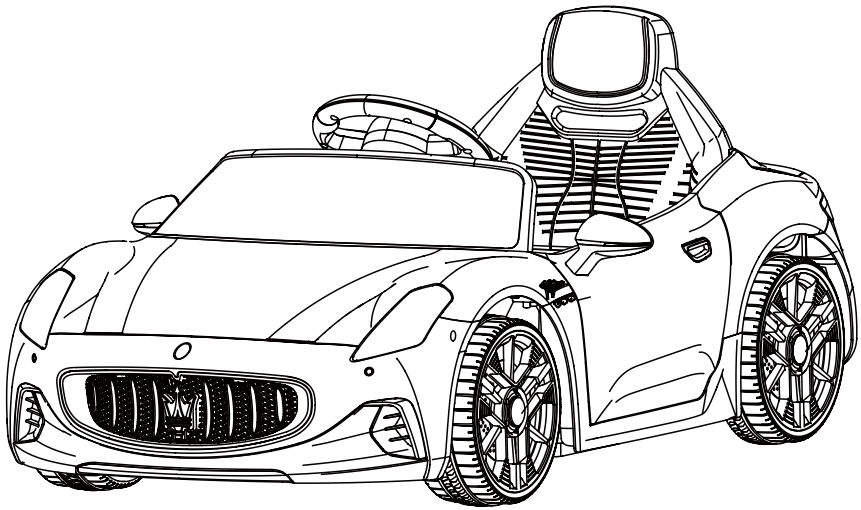

Product appearance and colors may vary from the photo.



Please read the owner's manual carefully.



⚠ WARNING!

- Keep this manual for future reference.
- CHOKING HAZARD - Small parts. Not suitable for children under 36 months. The product contains small parts, keep children away when assembling.
- ADULT ASSEMBLY ONLY.
- Always remove protective material and poly bags and dispose before assembly.
- Protective equipment should be worn. Always wear shoes and sit in the seat when operating the vehicle.
- Only drive on level ground. Never use on the lawn.
- Keep your hands, hair, and clothes away from moving parts.
- Never leave child unattended. Direct adult supervision is required. Always keep child in view when child is in vehicle.
- To reduce the risk of injury, adult supervision is required. Never use in roadways, near motor vehicles, on or near steep inclines or steps, swimming pools or other bodies of water, always wear shoes, and never allow more than 1 rider.
- Never use in unsafe conditions such as snow, rain, loose dirt, mud, sand, or gravel, otherwise may result in an unexpected accident such as tipping over, and could damage the electrical system or battery.
- **WARNING:** Not to be used in traffic.
- This toy should be used with caution since skill is required to avoid falls or collisions causing injury to the user or third parties.
- **WARNING:** This toy is unsuitable for children under 36 months due to its maximum speed; Maximum user weight is 25kg.
- **WARNING:** This toy has no brake.
- The electric toy shall be regularly examined for damage to the supply cord, plug, enclosure or other parts, and in the event of damage, it shall not be used until the damage has been repaired.
- Use only battery(ies) and charger specified by the manufacturer.

⚠ BATTERY USAGE WARNINGS

- Non-rechargeable batteries are not to be recharged.
- Rechargeable batteries are to be removed from the toy before being charged.
- Rechargeable batteries are only to be charged under adult supervision.
- Batteries are only to be charged by persons of at least 8 years old.
- Different types of batteries or new and used batteries are not to be mixed.
- Batteries are to be inserted with the correct polarity(+ and -).
- Exhausted batteries are to be removed from the toy.
- The supply terminals are not to be short-circuited.

WARNING!

The remote control is not a toy. It is for the adult use only, and should not be used by a child. A close adult supervision is always required. Reception range may change significantly with weather, battery, and other environmental conditions.

BATTERY CHARGING WARNINGS

General Safety Warnings

- ⚠ "Read all instructions before using this appliance”
- ⚠ "This appliance can be used by children aged from 8 years and above and persons with reduced physical, sensory or mental capabilities or lack of experience and knowledge if they have been given supervision or instruction concerning use of the appliance in a safe way and understand the hazards involved”
- ⚠ "Children shall not play with the appliance”
- ⚠ "Cleaning and user maintenance shall not be made by children without supervision”

Electrical Safety Warnings

- ⚠ "If the supply cord is damaged, it must be replaced by the manufacturer, its service agent or similarly qualified persons in order to avoid a hazard”
- ⚠ "Do not use outdoors"
- ⚠ "Do not immerse in water or other liquids”
- ⚠ "Disconnect from supply when not in use”

Charger-Specific Warnings

- ⚠ "Use only with batteries specified by the manufacturer”
- ⚠ "Ensure correct polarity when connecting batteries”
- ⚠ "Do not charge damaged or leaking batteries”
- ⚠ "Remove batteries if appliance is not to be used for extended periods”
- ⚠ "Do not short-circuit the output terminals”

Table of Contents

1 About Your New Ride-On

2 User Notice

3 Parts Diagram

4 Parts List

6 Assembly Instruction

12 Use

16 Charging

17 Maintaining

18 Troubleshooting Guide

OFFICIAL
LICENSED PRODUCT

Maserati logo and model designations are registered trademarks of exclusive propriety of Maserati S.p.A. Under license of Maserati S.p.A. All rights reserved. Licensee: Chizhou City Longqian Toys Co., Ltd.

1 About Your New Ride-On

This Manual was written to help you and your child get the most performance, comfort, enjoyment and safety when riding your new electric ride-on toy. It is important for you to understand your new electric ride-on toy. By reading this manual before you let your child go out on his/her first ride, you will know how to get the most from your new electric ride-on toy. It is also important that you or your child's first ride be in a controlled environment, away from cars, obstacles, and other riders.

SPECIFICATIONS:

Battery:	12V4.5Ah
Charger:	Input: AC 100-120V, 50/60Hz output:DC 12V 500mA
Suitable age:	3-6 yrs
Load Capacity:	25kg
Speed:	3.0-5.0 km/h
Size of car:	98*59*43CM
Power way:	Charging type
Charge time:	8-10 hours
Driving motor:	RS390 12V
Steering motor:	RS380 12V

⚠ WARNING!

This toy must be assembled by an adult.

⚠ WARNING!

The remote control is not a toy, and is only allowed to be operated by adults.

2 User Notice

⚠ WARNING!

- CHOKING HAZARD - Small parts. Not suitable for children under 36 months. The product contains small parts, keep children away when assembling.
- ADULT ASSEMBLY REQUIRED.
- Always remove protective material and poly bags and dispose before assembly.
- Recommended protective equipment (helmet, gloves, knee-pads, elbow-pads, etc). Protective equipment should be worn. Always wear shoes and sit in the seat when operating the vehicle.
- Only drive on level ground. Never use on the lawn.
- Keep your hands, hair, and clothes away from moving parts.
- Never leave child unattended. Direct adult supervision is required. Always keep child in view when child is in vehicle.
- To reduce the risk of injury, adult supervision is required. Never use in roadways, near motor vehicles, on or near steep inclines or steps, swimming pools or other bodies of water, always wear shoes, and never allow more than 1 rider.
- Never use in unsafe conditions such as snow, rain, loose dirt, mud, sand, or gravel, otherwise may result in an unexpected accident such as tipping over, and could damage the electrical system or battery
- Not to be used in traffic.
- This toy should be used with caution since skill is required to avoid falls or collisions causing injury to the user or third parties.
- This toy is unsuitable for children under 36 months due to its maximum speed; Maximum user weight is 25kg.
- This toy has no brake.
- Use only battery(ies) and charger specified by the manufacturer. Using another battery or charger may cause a fire or explosion. Do not use the battery or charger for any other product.

⚠ BATTERY INFORMATION

- Non-rechargeable batteries are not to be recharged.
- Rechargeable batteries are to be removed from the toy before being charged.
- For the remote control, rechargeable batteries are only to be charged under adult supervision.
- Different types of batteries or new and used batteries are not to be mixed.
- Batteries are to be inserted with the correct polarity.
- Exhausted batteries are to be removed from the toy.
- The supply terminals are not to be short-circuited.

3 Parts Diagram

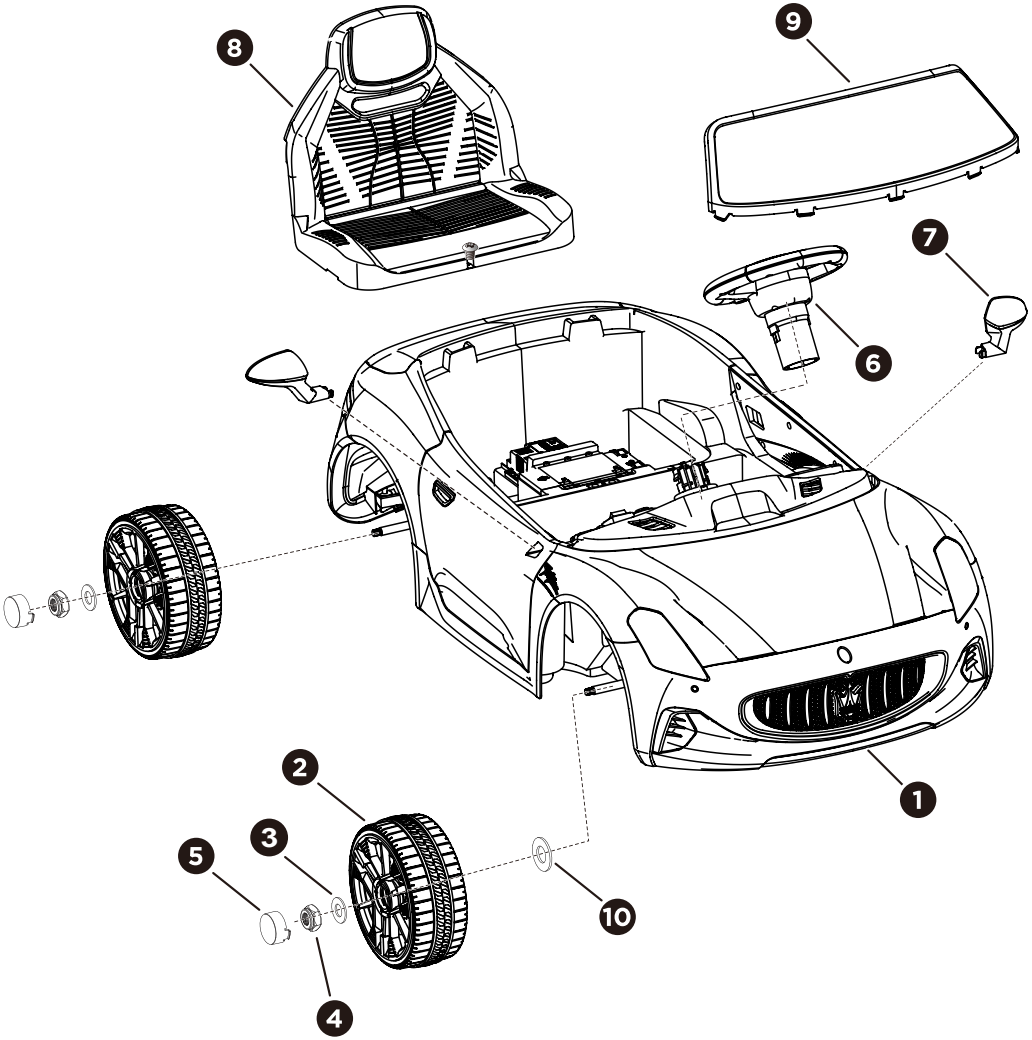

4 Parts List

1 Vehicle body
x1



2 Wheel
x4

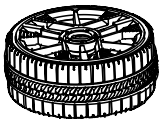

3 M8 washer
x4

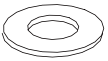

Placed in the rear and front axle

4 Lock nut
x4



Placed in the rear and front axle

5 Hub cap
x4



6 Steerng wheel
x1

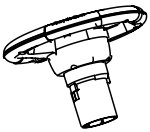

7 Sde mirror
x2
L & R

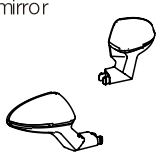

8 Seat
x1

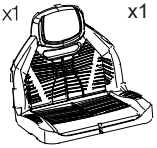

M4x20 screw
x1



9 Wndshield
x1

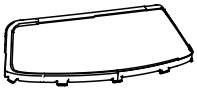

10 M10 washer
x2

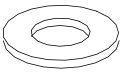

Placed in the front axle

11 Socket wrench
x 2

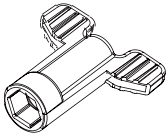

12 Charger
x1

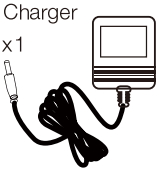

Assembly tools required:



Screwdriver

(Not included)



(2 x AAA 1.5v - Remote Control)

*** Batteries Not included**

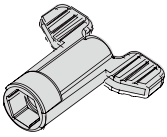

Screwdrver

(Included)

6 Assembly Instruction

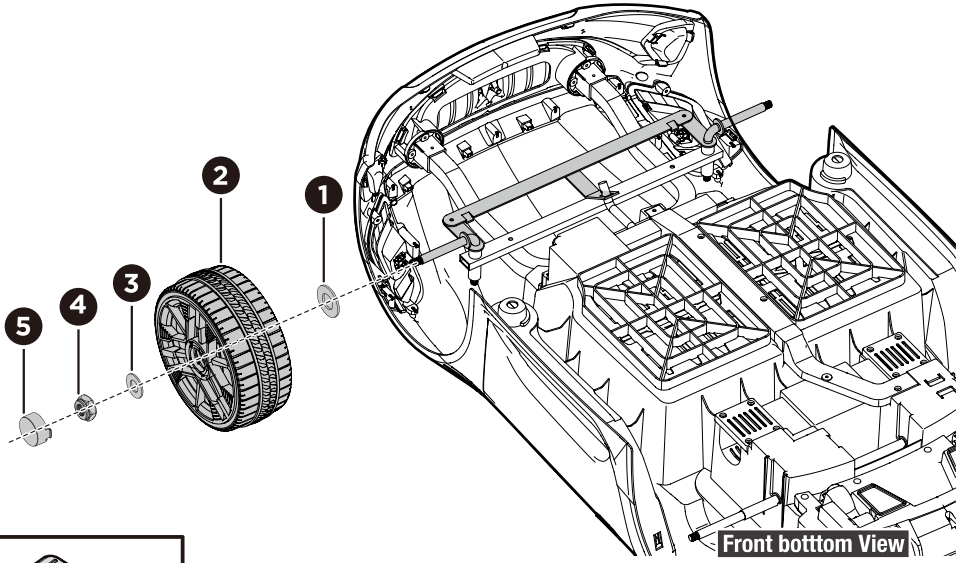

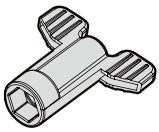

Tools required:
Socket wrench

1. Slide a **M10 washer** onto the front axle.
2. Slide a wheel onto the front axle.
3. Slide a **M8 washer** onto the front axle.
4. Tighten a lock nut to the end of the front axle with a socket wrench (included).
5. “Snap” the hub cap cover to the front wheel.

Repeat for the other front wheel.

7 Assembly Instruction

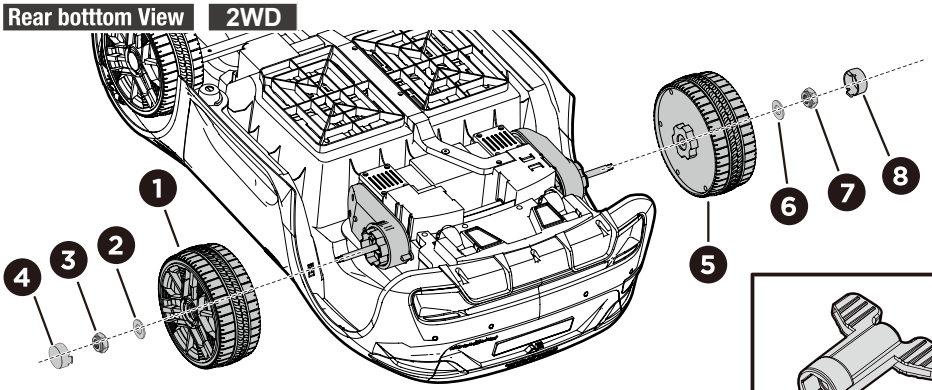

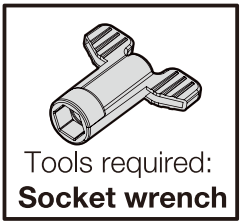

1. Slide a wheel onto rear axle.
2. Slide a **M8 washer** onto the rear axle.
3. Tighten a locknut to the end of the rear axle with a socket wrench (included).
4. Snap the hub caps to the wheels.

5-8. Repeat steps 1-4 to assemble the other wheel to the rear axle.

8 Assembly Instruction

⚠ WARNING!

- **Be sure to connect the battery plug before installing the seat.**

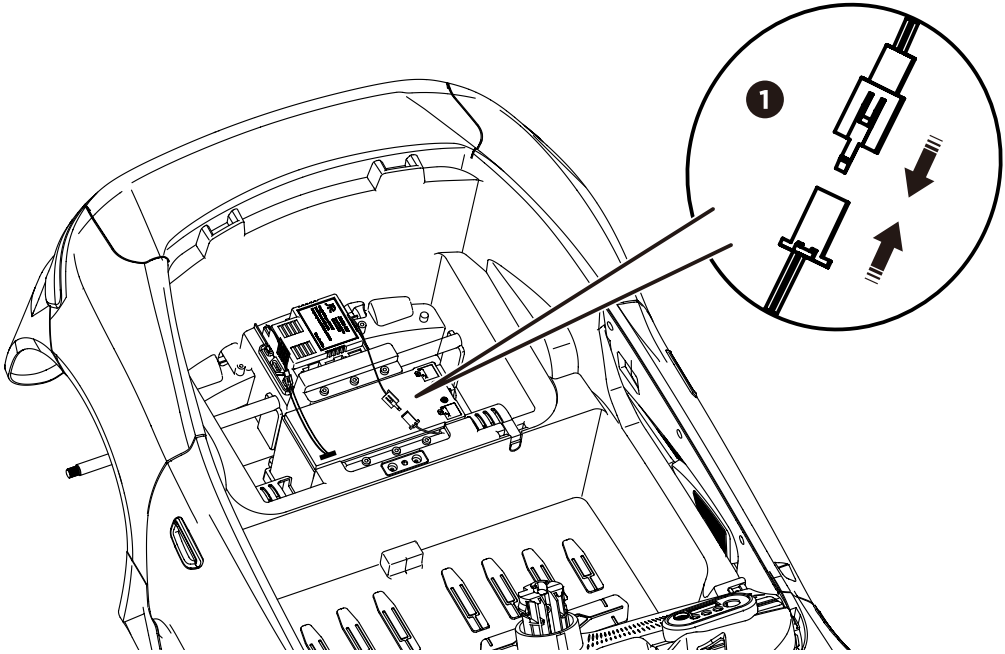

1.Connect the battery cable. Turn on the power switch.
press the forward swtich,then press the foot pedal to test.
If the car can move properly, it is ok.
If it can not be turn on or go forward, please reconnect all wires to avoid poor contact.

9 Assembly Instruction

⚠ WARNING!

- **The screws that fix the seat are already pre installed on the seat.**

1. Fit the tabs on seat back into the holes on the body.

2. Tighten the screw on the seat

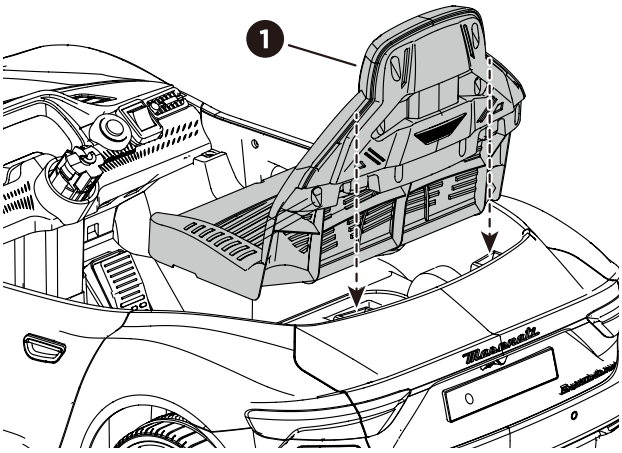

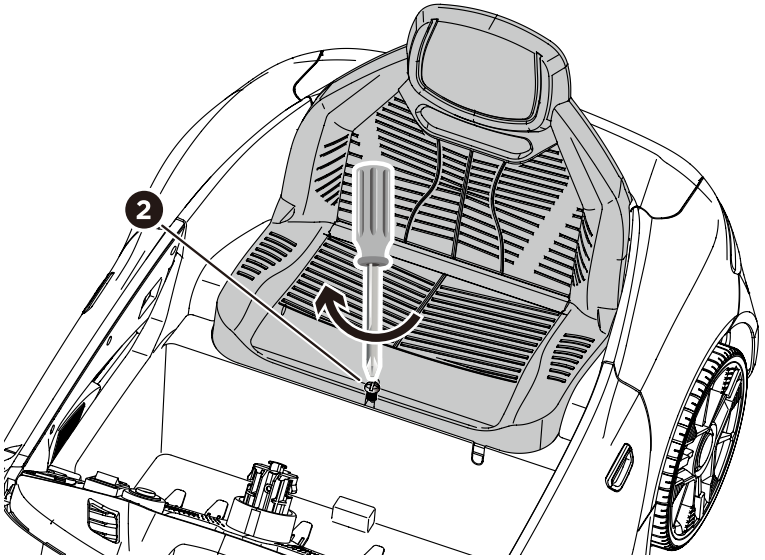

10 Assembly Instruction

1. Plug the connector on the steering wheel into the connector from the steering wheel holder, and hide the plugged connectors into the hole in the steering wheel holder.

2. Insert the steering wheel to the steering wheel holder, push until you hear it “click” into place.

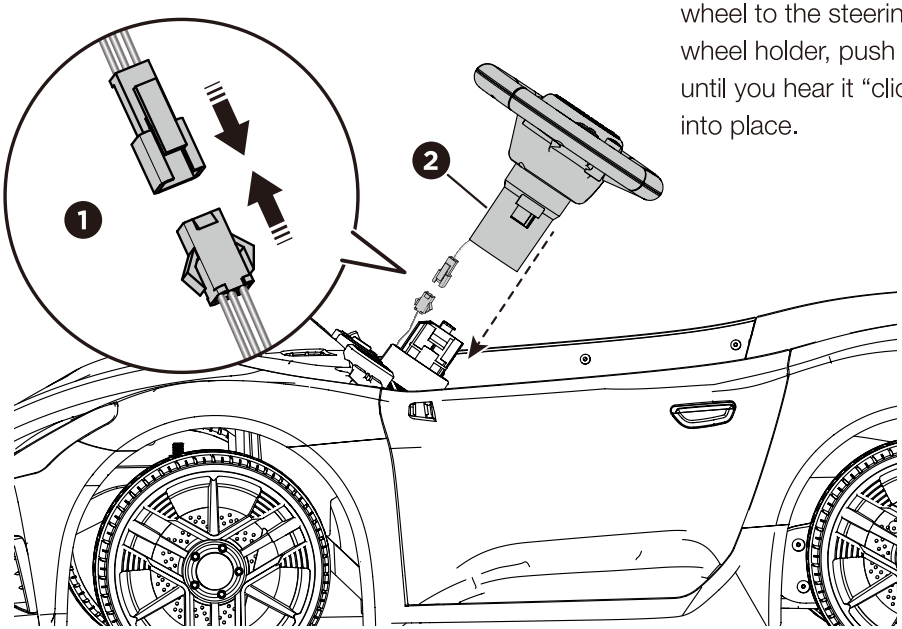

11 Assembly Instruction

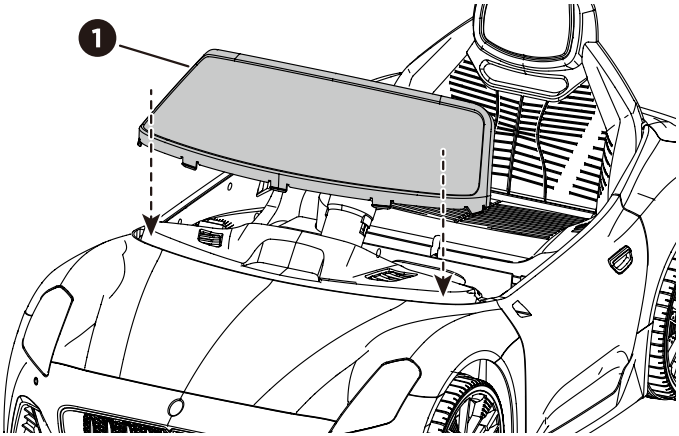

1. Fit the windshield to the body.

2. Fit the side mirror to body. Press down firmly until it is assembled in place. Repeat for the other side mirror.

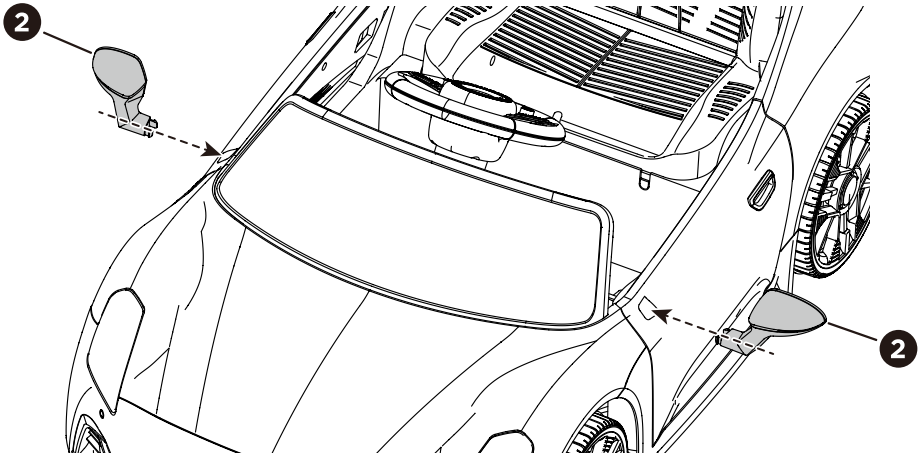

12 Use

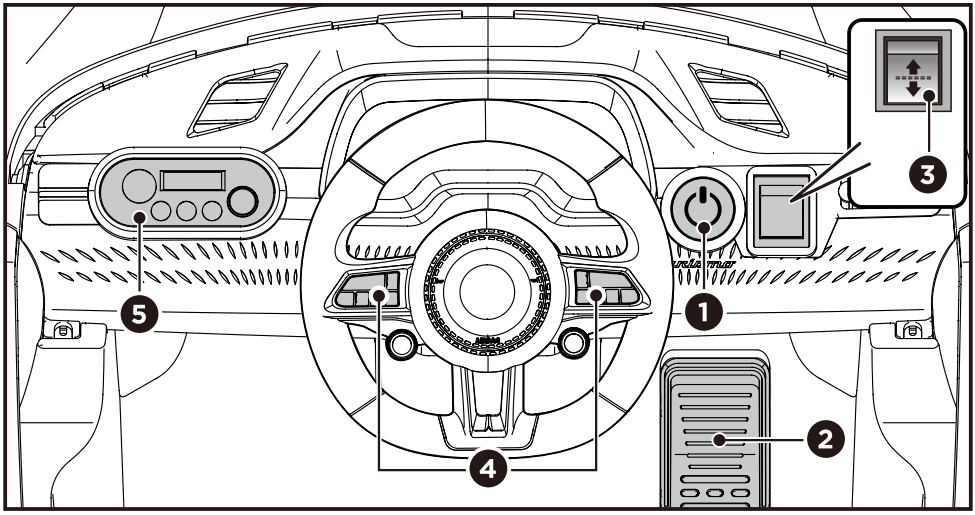

1. Power button: Turn the product on and off.

2. Foot pedal: Applies power (speed) to the product.

- To move the product, press the pedal down.
- To brake or slow down, release pressure from the pedal.

3. Forward/reverse switch: Change the direction that product moves from forward to reverse.

- To move the vehicle forward, shift the lever to top position.
- To move the vehicle backward, shift the lever to down position.

4. Sound buttons: Press for sound playing.

5. Player

13 Use

Attach the battery to the remote control

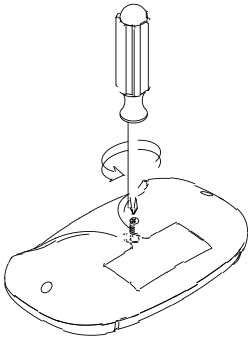

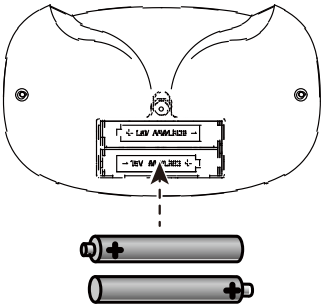

14 Use

⚠ WARNING!

- **The remote control should only be used by an adult.**

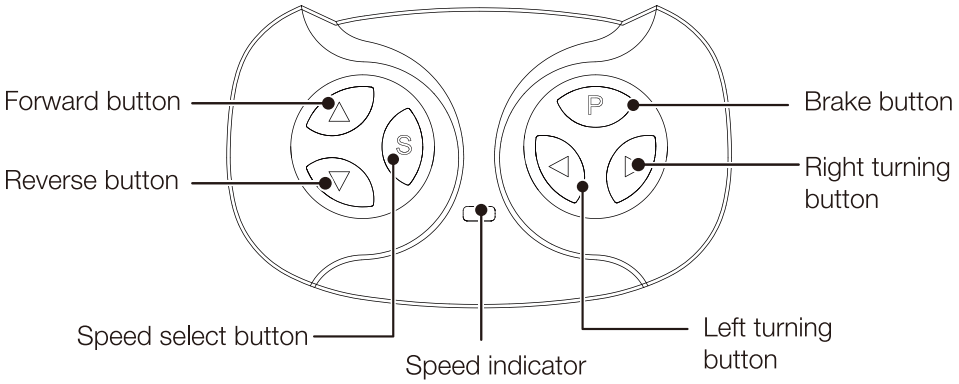

1. Build connection

- Press and hold the connect button for 3 seconds, the low-speed indicator flashes, mean that the remote controller is in the connected state. Then power on the vehicle:
- The low-speed indicator goes to long bright, means the connection successful.

* If the low-speed indicator no response, means the connection failed. Turn off the remote conntroller (by removing the batteries) and the vehicle. And try again.

2. Brake button

Press the button to stop the vehicle, press it again to release the brake.

3. Speed select button

The switch operates the vehicle to move in low, normal and high speed.

NOTE:

- Leave the remote controller idling for about 10 seconds, it will shut down automatically.
- Rebuild connection when you replace the batteries of the remote control.

15 Use

⚠ WARNING!

The remote control is not a toy. It is for the adult use only, and should not be used by a child. A close adult supervision is always required. Reception range may change significantly with weather, battery, and other environmental conditions.

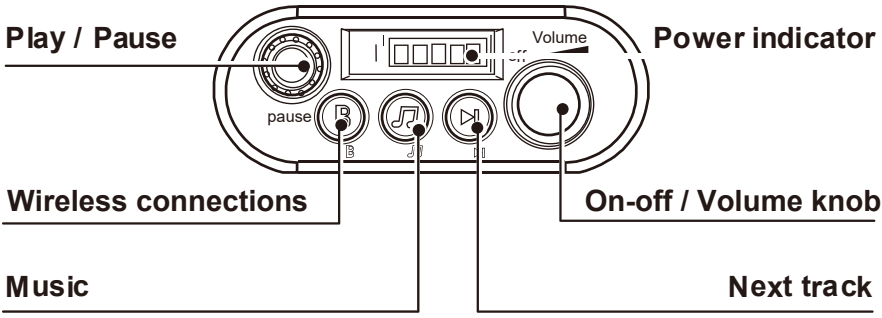

16 Charging

⚠ WARNING!

- **ONLY an adult is allowed charge and recharge the battery!**
- **This charging protection will cut all all the functions of the vehicle when charging.**

- The vehicle must be OFF when charging.
- When the vehicle begins to run slowly, recharge the battery.
- When the product is stationary, the power indicator will tell you how much power is remaining in the battery. If only one indicator light remains, please recharge the battery.

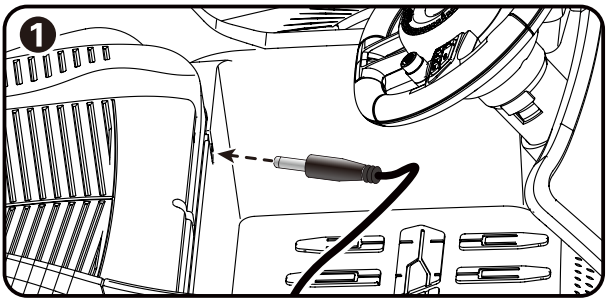

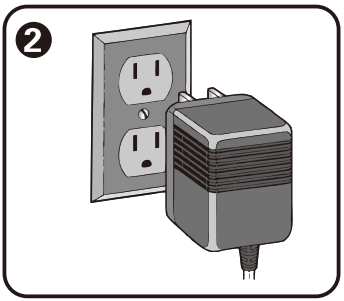

1. Plug the charger port into the input socket (the socket is below the seat).
2. Plug the charger plug into a wall outlet. The battery will begin charging.

NOTE:

- Damage to the battery may occur if it is completely drained.
- Charge the battery for about 8 - 10 hours.
- Do not charge the battery for more than 20 hours.
- **Charge the battery at least once a month even if not operating the vehicle for a long time to maximize the battery life.**
- Do not charge or store the battery upside down.
- Keep the charger and battery away from flames, sparks, or any flammables.

17 Maintaining

- It is parents' responsibility to check main parts of the toy before using, Must regularly examine for potential hazard, such as the battery, charge, cable or cord, plug, screws are fastening enclosure of other parts and that in the event of such damage, the toy must not be used until that damage had been properly removed.
- Park the vehicle indoors or cover it with a tarp to protect it from wet weather.
- Recharge the battery after each use. Only an adult can handle the battery. Recharge the battery at least once a month when the vehicle raider is not being used.
- Do not wash the vehicle with a hose. Do not wash the vehicle with soap and water. Do not drive the vehicle in rainy or snowy weather. Water will damage the motor, electric system and battery.
- Clean the vehicle with a soft, dry cloth. To restore shine to plastic parts, use a non-wax furniture polish. Do not use car wax. Do not use abrasive cleaners.
- When not using, all the electrical source should be turn off. Turn off the power switch and disconnect the battery connection.

Fuse

The battery features a thermal fuse with a rest fuse that will automatically trip and cut all power to the vehicle if the motor, electric system or battery is overloaded. The fuse will reset and power will be restored after the unit is turned OFF for 20 seconds and then turned ON again. If the thermal fuse trips repeatedly during normal use, the vehicle may need repair. Contact after-sales service center.

To avoid losing power, follow these guidelines:

- Do not overload the vehicle.
- Do not tow anything behind the vehicle.
- Do not drive up steep slopes.
- Do not drive into fixed objects, which may cause the wheels to spin, causing the motor to overheat.
- Do not drive in very hot weather, components may overheat.
- Do not allow water or other liquids to come in contact with the battery or other electric components.
- Do not tamper with the electric system. Doing so may create a short, causing the fuse to trip.

RISK OF FIRE. Do not bypass. Replace only with a new fuse.

18 Troubleshooting Guide

Problem	Possible Cause	Solution
Vehicle does not run	Battery low on power	Recharge battery.
	Thermal fuse has tripped	Reset fuse, see <Fuse>
	Battery connector or wires are loose	Check that the battery connectors are firmly plugged into each other. If wires are loose around the motor, please contact after-sales service center.
	Battery is dead	Replace battery, please contact after-sales servic e center.
	Electrical system is damaged	Please contact after-sales service center.
	Motor is damaged	Please contact after-sales service center.
Vehicle does not run very long	Battery is under charged	Check that the battery connectors are firmly plugged into each other when recharging
	Battery is old	Replace battery, please contact after-sales service center.
Vehicle runs sluggishly	Battery low on power	Recharge battery, please contact after-sales service center.
	Battery is old	Replace battery, please contact after-sales service center.
	Vehicle is overload	Reduce weight on vehicle.
	Vehicle is being used in harsh conditions	Avoid using vehicle in harsh conditions, see <User Notice>.

19 Troubleshooting Guide

Vehicle needs a push to go forward	Poor contact of wires or connectors	Check that the battery connectors are firmly plugged into each other. If wires are loose around the motor, please contact after-sales service center.
	“Dead Spot” on motor	A dead spot means the electric power is not being delivered to the terminal connection and the vehicle needs repair. Please contact after-sales service center.
Difficult shifting from forward to reverse or vice-versa	Attempting to shift while the vehicle is motion	Completely stop the vehicle and shift, see <Use>
Loud grinding or clicking noises coming from motor or gear box	Motor or gears are damaged	Please contact after-sales service center.
Battery will not recharge	Battery connector or adapter connector is loose	Check that the battery connectors are firmly plugged into each other.
	Charger not plugged in	Check that the battery charger is plugged into a working wall outlet.
	Charger is not working	Please contact after-sales service center.
Charger feels warm when recharging	This is normal and not a cause for concern	

Completely read through this manual and the troubleshooting guide table before calling. If you still need help for resolving the problem, please contact after-sales service center.

Manuel du Propriétaire

FR

Maserati GranTurismo Folgore 2023

IN240701018V02_US_CA_370-345V80

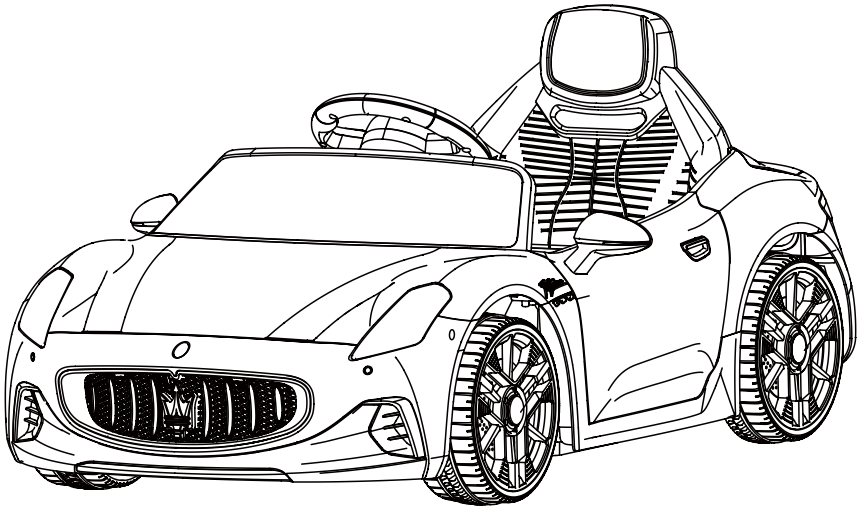

L'apparence du produit et les couleurs peuvent varier par rapport à la photo.

Veuillez lire attentivement le manuel du propriétaire.

CE 1 3+ yrs 25kg 0-3

⚠ ATTENTION!

- Conservez ce manuel pour référence ultérieure.
- DANGER D'ÉTOUFFEMENT—Petits éléments. Ne convient pas aux enfants de moins de 36 mois. Le produit contient de petites pièces, tenez les enfants à l'écart lors du montage.
- ASSEMBLAGE PAR UN ADULTE UNIQUEMENT
- Toujours enlever le matériel de protection et les sacs en poly et les éliminer avant l'assemblage.
- Il faut porter un équipement de protection. Portez toujours des chaussures et asseyez-vous sur le siège lorsque vous utilisez le véhicule.
- Ne roulez que sur un terrain plat. Ne jamais utiliser sur la pelouse.
- Gardez vos mains, vos cheveux et vos vêtements loin des pièces en mouvement.
- Ne jamais laisser l'enfant sans surveillance. La surveillance directe d'un adulte est nécessaire. Gardez toujours l'enfant en vue lorsqu'il est dans le véhicule.
- Pour réduire le risque de blessure, la surveillance d'un adulte est nécessaire. Ne jamais utiliser sur les routes, à proximité de véhicules à moteur, sur ou à proximité de pentes ou de marches raides, de piscines ou d'autres étendues d'eau, toujours porter des chaussures, et ne jamais autoriser plus d'un passager.
- Ne jamais utiliser dans des conditions dangereuses telles que la neige, la pluie, la terre meuble, la boue, le sable ou le gravier, car cela pourrait provoquer un accident inattendu, comme le renversement, et endommager le système électrique ou la batterie.
- **ATTENTION:** Ne pas utiliser dans la circulation.
- Ce jouet doit être utilisé avec prudence, car il faut savoir éviter les chutes ou les collisions qui pourraient causer des blessures à l'utilisateur ou à des tiers.
- **ATTENTION:** Ce jouet ne convient pas aux enfants de moins de 36 mois en raison de sa vitesse maximale; le poids maximal de l'utilisateur est de 25 kg.
- **ATTENTION:** Ce jouet n'a pas de frein.
- Le jouet électrique doit être examiné régulièrement pour détecter tout dommage au cordon d'alimentation, à la fiche, au boîtier ou à d'autres pièces, et en cas de dommage, il ne doit pas être utilisé tant que la réparation n'a pas été effectuée.
- Utiliser uniquement la (les) batterie(s) et le chargeur spécifiés par le fabricant.

⚠ AVERTISSEMENTS CONCERNANT L'UTILISATION DES PILES

- Les piles non rechargeables ne doivent pas être rechargées.
- Les piles rechargeables doivent être retirées du jouet avant d'être rechargées.
- Les piles rechargeables ne doivent être rechargées que sous la surveillance d'un adulte.
- Les piles ne doivent être chargées que par des personnes âgées d'au moins 8 ans.
- Les différents types de piles ou les piles neuves et usagées ne doivent pas être mélangés.
- Les piles doivent être insérées avec la polarité correcte.
- Les piles épuisées doivent être retirées du jouet.
- Les bornes d'alimentation ne doivent pas être court-circuitées.

AVERTISSEMENT!

La télécommande n'est pas un jouet. Elle est réservée exclusivement à l'usage des adultes et ne doit pas être utilisée par un enfant. Une surveillance étroite par un adulte est toujours requise. La portée de réception peut varier considérablement selon les conditions météorologiques, l'état de la batterie et autres facteurs environnementaux.

AVERTISSEMENTS SUR LA RECHARGE ACCUMULATEURS

Consignes générales de sécurité

- ⚠ «Lire toutes les instructions avant d'utiliser cet appareil»
- ⚠ «Cet appareil n'est pas prévu pour être utilisé par des personnes (y compris les enfants) dont les capacités physiques, sensorielles ou mentales sont réduites, ou des personnes dénuées d'expérience ou de connaissance, sauf si elles ont pu bénéficier, par l'intermédiaire d'une personne responsable de leur sécurité, d'une surveillance ou d'instructions préalables concernant l'utilisation de l'appareil.»
- ⚠ «Il convient de surveiller les enfants pour s'assurer qu'ils ne jouent pas avec l'appareil.»
- ⚠ «Le nettoyage et l'entretien par l'utilisateur ne doivent pas être effectués par des enfants sans surveillance»

Avertissements de sécurité électrique

- ⚠ «Si le câble d'alimentation est endommagé, il doit être remplacé par le fabricant, son service après-vente ou des personnes de qualification similaire afin d'éviter un danger.»
- ⚠ «Ne pas utiliser à l'extérieur»
- ⚠ «Ne pas immerger dans l'eau ou autres liquides»
- ⚠ «Déconnecter du réseau lorsqu'il n'est pas utilisé»

Avertissements spécifiques au chargeur

- ⚠ « Utiliser uniquement l'unité d'alimentation fournie avec cet appareil.»
- ⚠ « Assurez-vous de la polarité correcte lors du branchement des batteries »
- ⚠ « Ne chargez pas des batteries endommagées ou qui fuient »
- ⚠ « Retirez les batteries si l’appareil ne doit pas être utilisé pendant de longues périodes »
- ⚠ « Ne mettez pas en court-circuit les bornes de sortie »

Table des matières

1 À propos de votre nouveau véhicule électrique

2 Avis à l'utilisateur

3 Schéma des pièces

4 Liste des pièces

6 Instructions de montage

12 Utilisation

16 Charge

17 Entretien

18 Guide de dépannage

OFFICIAL
PRODUIT SOUS
LICENCE

Le logo Maserati et les désignations de modèle sont des marques déposées et la propriété exclusive de Maserati S.p.A. Sous licence de Maserati S.p.A. Tous droits réservés.
Titulaire de la licence : Chizhou City Longqian Toys Co., Ltd.

1 À propos de votre nouveau véhicule électrique

Ce manuel a été rédigé pour vous aider, ainsi que votre enfant, à obtenir les meilleures performances, le plus grand confort, et à garantir la sécurité lors de l'utilisation de votre nouveau jouet électrique. Il est important que vous compreniez bien votre nouveau véhicule électrique. En lisant ce manuel avant la première utilisation par votre enfant, vous saurez comment tirer le meilleur parti de votre jouet électrique. Il est également crucial que la première sortie de votre enfant se fasse dans un environnement contrôlé, loin des voitures, des obstacles et des autres conducteurs.

SPÉCIFICATIONS :

Batterie :	12V4,5AH
Chargeur :	Entrée : AC 100-120V, 50/60Hz Sortie : DC 12V
Âge recommandé :	3-6 ans
Capacité de charge :	25 kg
Vitesse :	3,0- 5,0 km/h
Dimensions de la voiture :	98 x 59 x 43 cm
Mode d'alimentation :	Type de charge
Durée de charge :	8-10 heures
Moteur d'entrainement :	RS390 12V
Moteur de direction :	RS380 12V

⚠ **ATTENTION !**

Ce jouet doit être assemblé par un adulte.

⚠ **ATTENTION !**

La télécommande n'est pas un jouet et ne doit être utilisée que par des adultes.

2 Avis à l'utilisateur

⚠ ATTENTION!

- RISQUE D'ÉTOUFFEMENT - Présence de petites pièces. Non recommandé pour les enfants de moins de 36 mois. Le produit contient de petites pièces, tenez les enfants à l'écart lors de l'assemblage.
- ASSEMBLAGE PAR UN ADULTE REQUIS.
- Retirez toujours le matériel de protection et les sacs en polyéthylène et jetez-les avant l'assemblage.
- Équipement de protection recommandé (casque, gants, genouillères, coudières, etc.). Des équipements de protection doivent être portés. Toujours porter des chaussures et rester assis sur le siège lors de l'utilisation du véhicule.
- Ne conduisez que sur un sol plat. Ne jamais utiliser sur la pelouse.
- Tenir les mains, les cheveux et les vêtements éloignés des pièces mobiles.
- Ne jamais laisser un enfant sans surveillance. Une supervision adulte directe est requise. Garder toujours l'enfant à portée de vue lorsque celui-ci est dans le véhicule.
- Pour réduire le risque de blessures, une supervision adulte est nécessaire. Ne jamais utiliser sur les routes, à proximité de véhicules à moteur, sur des pentes raides ou des escaliers, près de piscines ou d'autres plans d'eau. Toujours porter des chaussures et ne jamais permettre à plus d'un utilisateur de monter à bord.
- Ne jamais utiliser dans des conditions dangereuses telles que la neige, la pluie, la terre meuble, la boue, le sable ou le gravier, car cela pourrait provoquer un renversement inattendu et endommager le système électrique ou la batterie.
- Ne pas utiliser dans la circulation.
- Ce jouet doit être utilisé avec prudence car une certaine habileté est nécessaire pour éviter les chutes ou les collisions pouvant causer des blessures à l'utilisateur ou à des tiers.
- Ce jouet n'est pas adapté aux enfants de moins de 36 mois en raison de sa vitesse maximale ; le poids maximal de l'utilisateur est de 25 kg.
- Ce jouet n'a pas de frein.
- Utiliser uniquement les batteries et chargeurs spécifiés par le fabricant. L'utilisation d'une autre batterie ou d'un chargeur peut provoquer un incendie ou une explosion. Ne pas utiliser la batterie ou le chargeur pour tout autre produit.

⚠ INFORMATIONS SUR LA BATTERIE

- Les piles non rechargeables ne doivent pas être rechargées.
- Les piles rechargeables doivent être retirées du jouet avant d'être rechargées.
- Pour la télécommande, les piles rechargeables ne doivent être chargées que sous la supervision d'un adulte.
- Ne pas mélanger différents types de piles ou des piles neuves et usagées.
- Les piles doivent être insérées avec la polarité correcte.
- Les piles usées doivent être retirées du jouet.
- Ne pas court-circuiter les bornes d'alimentation.

3 Schéma des pièces

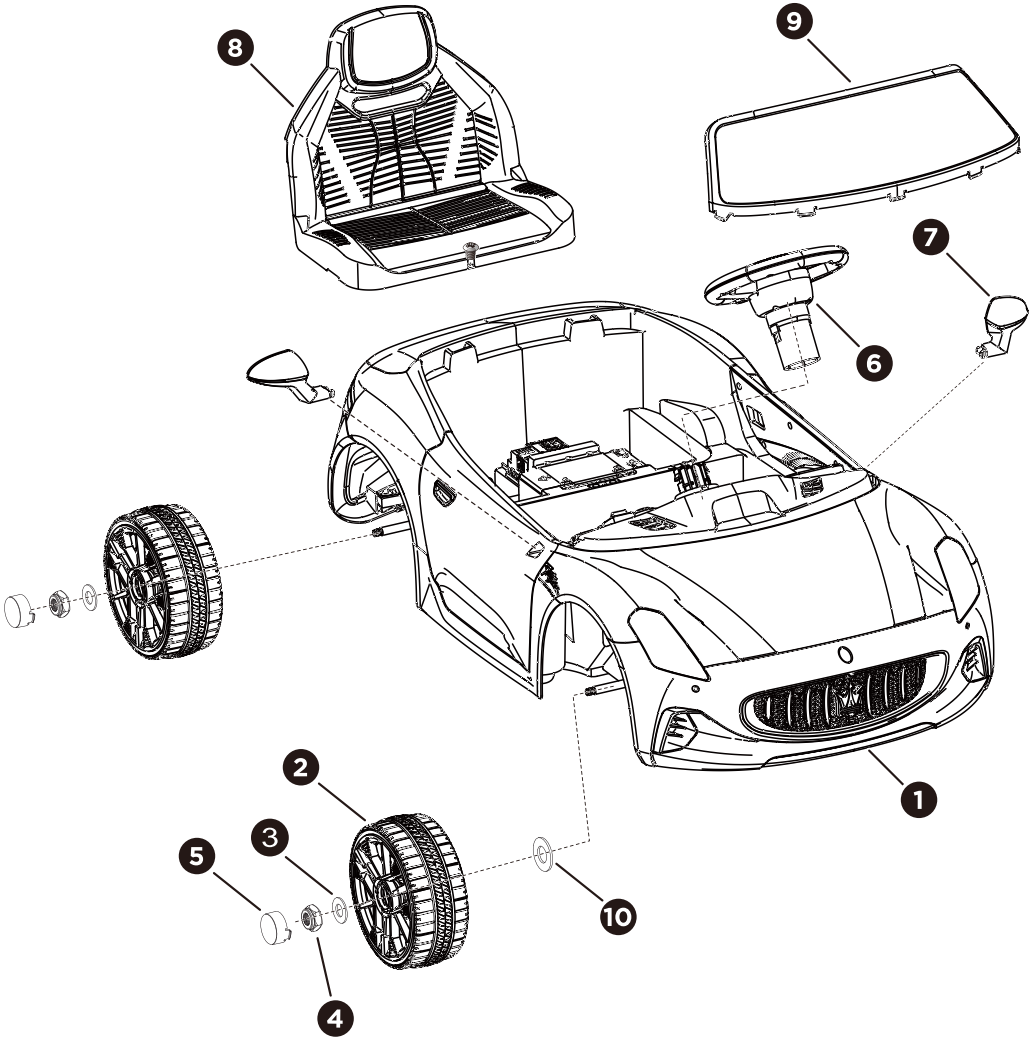

4 Liste des pièces

1 Carrosserie du véhicule x1

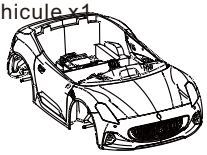

2 Roue x4

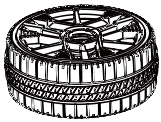

3 Rondelle M8 x4

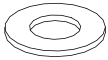

Placée sur l'essieu avant et arrière

4 Écrou de blocage x4



Placée sur l'essieu avant et arrière

5 Enjoliveur x4



6 Volant x1

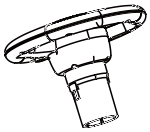

7 Rétroviseur x2 L&R

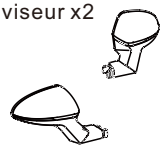

8 Siège x1 Vis M4× 20 x1

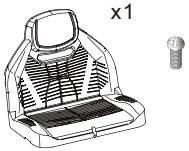

9 Pare-brise x1

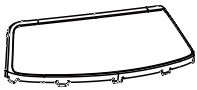

10 Rondelle M10 x2

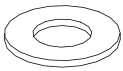

Placée sur l'essieu avant

11 Clé à douille x2

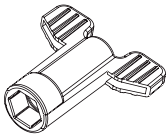

12 Chargeur x1

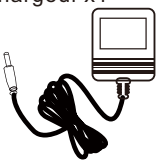

Outils de montage requis :

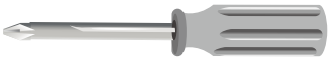

Tournevis
(non inclus)



(2×AAA 1,5V-
Télécommande)
Piles non incluses

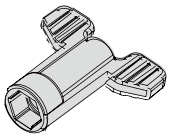

Tournevis
(inclus)

6 Instructions de montage

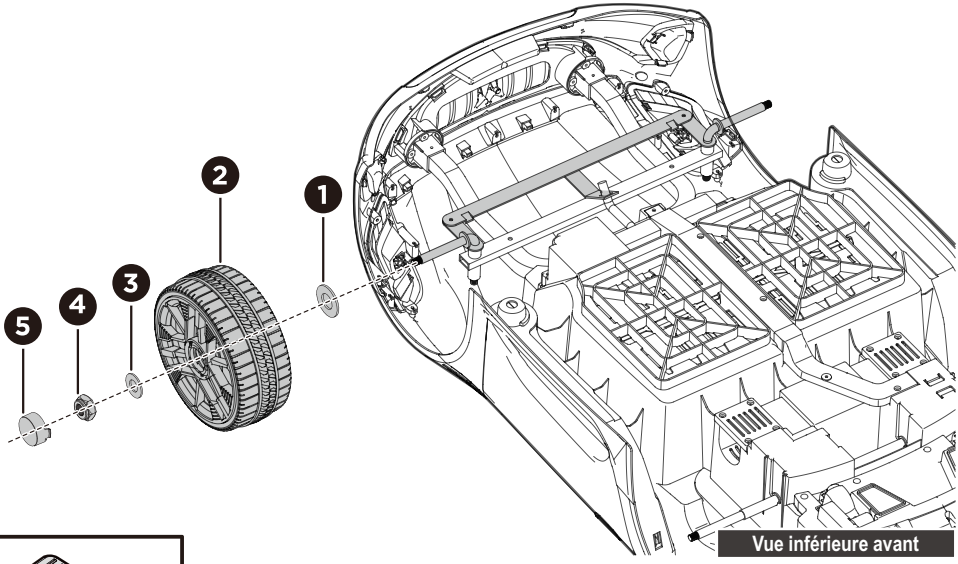

Vue inférieure avant

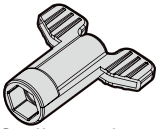
Outils requis :
Clé à douille

1. Glisser une rondelle M10 sur l'essieu avant.
2. Glisser une roue sur l'essieu avant.
3. Glisser une rondelle M8 sur l'essieu avant.
4. Serrer un écrou de blocage à l'extrémité de l'essieu avant avec une clé à douille (fournie).
5. "Cliquer" le couvercle d'enjoliveur sur la roue avant.

Répéter pour l'autre roue avant.

7 Instructions de montage

Vue inférieure arrière **2WD**

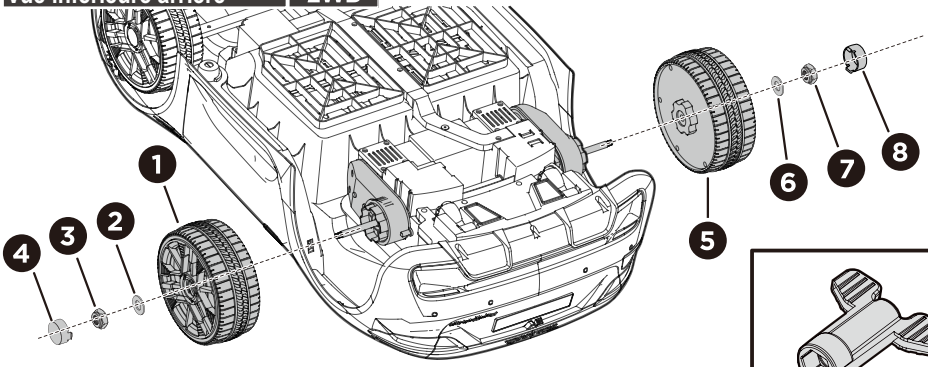

Outils requis :
Clé à douille

1. Glisser une roue sur l'essieu arrière.
2. Glisser une rondelle M8 sur l'essieu arrière.
3. Serrer un écrou de blocage à l'extrémité de l'essieu arrière avec une clé à douille (fournie).
4. Clipser les enjoliveurs sur les roues.
5- 8. Répéter les étapes 1-4 pour assembler l'autre roue sur l'essieu arrière.

8 Instructions de montage

⚠ ATTENTION !

- **Assurez-vous de connecter la fiche de la batterie avant d'installer le siège.**

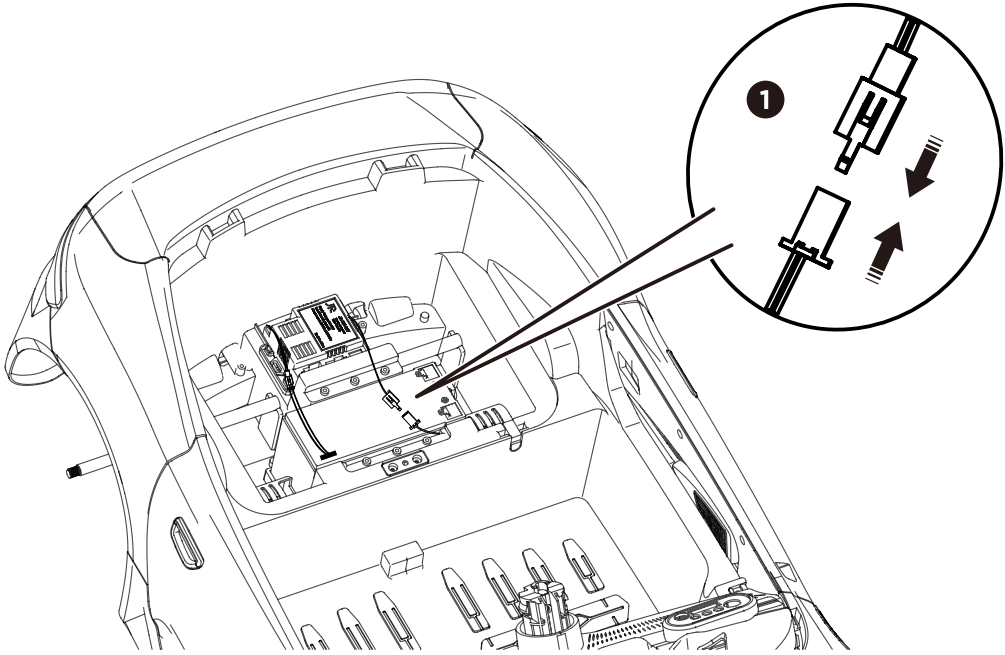

1. Connecter le câble de la batterie. Allumez l'interrupteur d'alimentation, appuyez sur l'interrupteur avant.

Appuyez sur l'interrupteur avant, puis appuyez sur la pédale pour tester.

Si la voiture peut se déplacer correctement, tout va bien.

Si elle ne peut pas être allumée ou avancer, veuillez reconnecter tous les fils pour éviter un mauvais contact.

9 Instructions de montage

⚠ ATTENTION !

- **Les vis qui fixent le siège sont déjà préinstallées sur le siège.**

1. Insérez les ergots du dossier du siège dans les trous du corps.
2. Serrez la vis sur le siège.

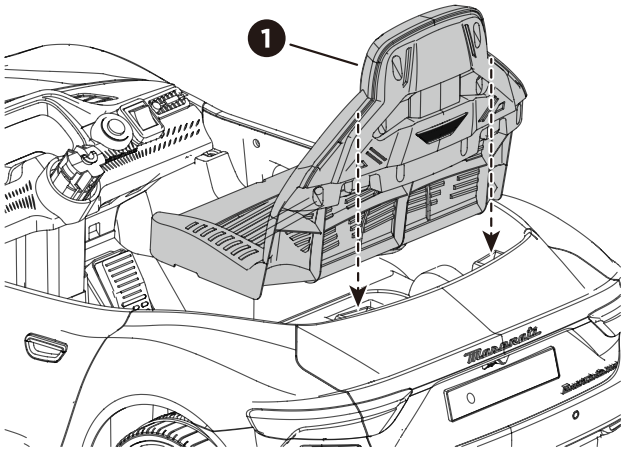

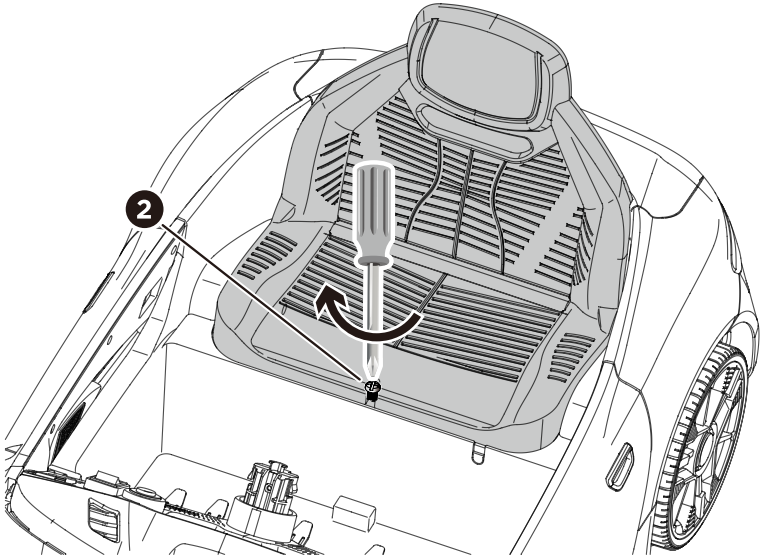

10 Instructions de montage

1. Branchez le connecteur du volant dans le connecteur du support de volant, et cachez les connecteurs branchés dans le trou du support de volant.

2. Insérez le volant dans le support de volant, poussez jusqu'à entendre un "clic" indiquant que le volant est bien en place.

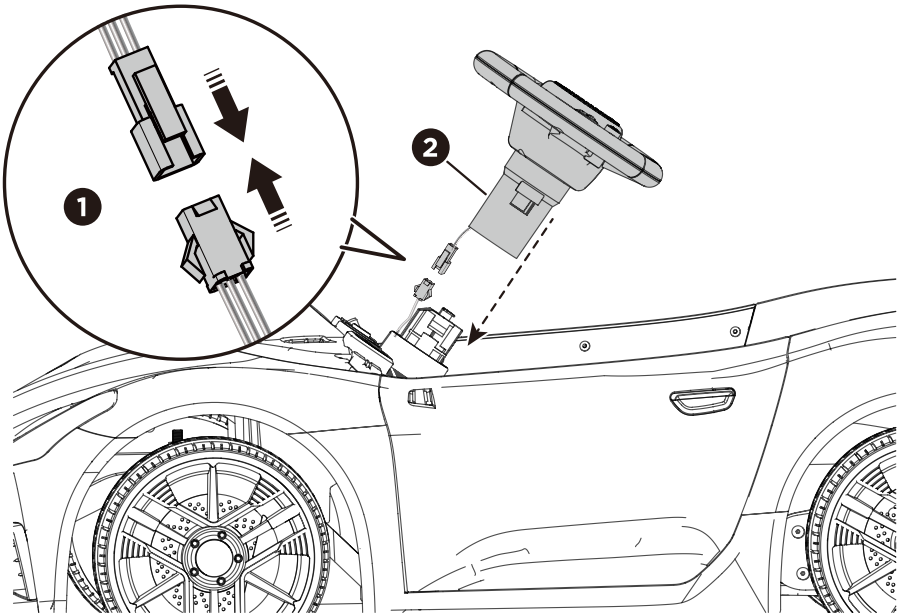

11 Instructions de montage

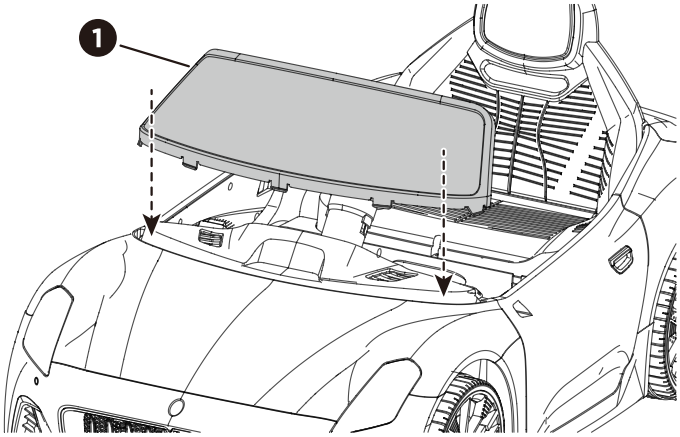

1. Installez le pare-brise sur le corps.
2. Installez le rétroviseur sur le corps. Appuyez fermement jusqu'à ce qu'il soit bien en place. Répétez pour l'autre rétroviseur.

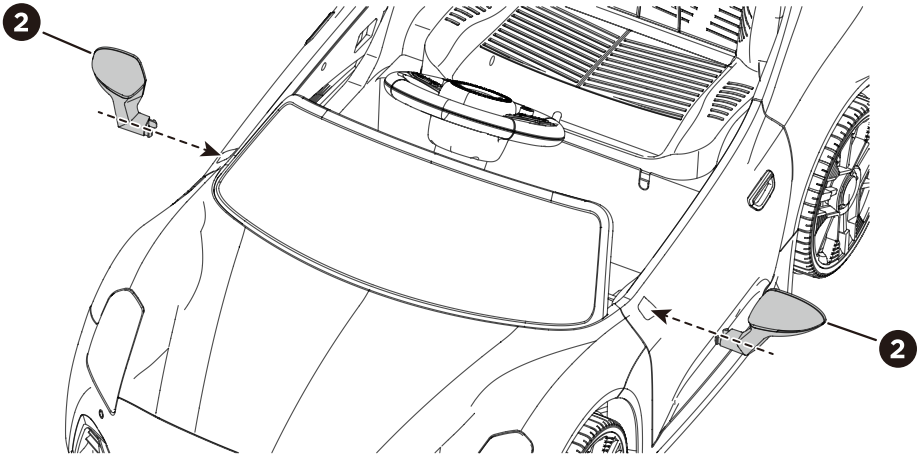

12 Utilisation

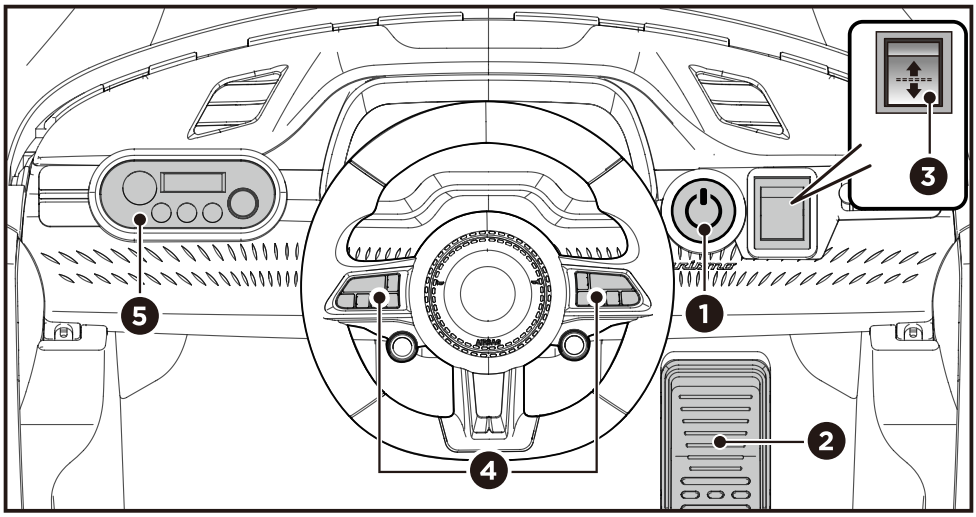

1. Bouton d'alimentation : Permet d'allumer et d'éteindre le produit.

2. Pédale d'accélérateur : Applique la puissance (vitesse) au produit.

• Pour faire avancer le produit, appuyez sur la pédale.

• Pour freiner ou ralentir, relâchez la pression sur la pédale.

3. Interrupteur avant/arrière : Change la direction du déplacement du produit de l'avant vers l'arrière.

• Pour faire avancer le véhicule, déplacez le levier vers la position haute.

• Pour faire reculer le véhicule, déplacez le levier vers la position basse.

Boutons sonores : Appuyez pour jouer des sons.

5. Lecteur

13 Utilisation

Insérer la pile dans la télécommande

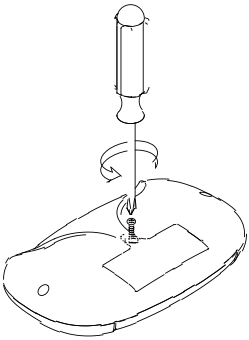

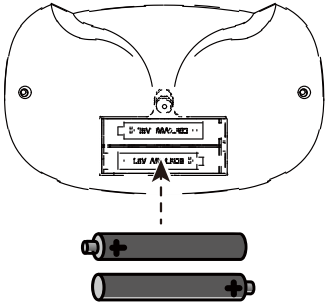

14 Utilisation

⚠ ATTENTION!

- **La télécommande doit être utilisée uniquement par un adulte.**

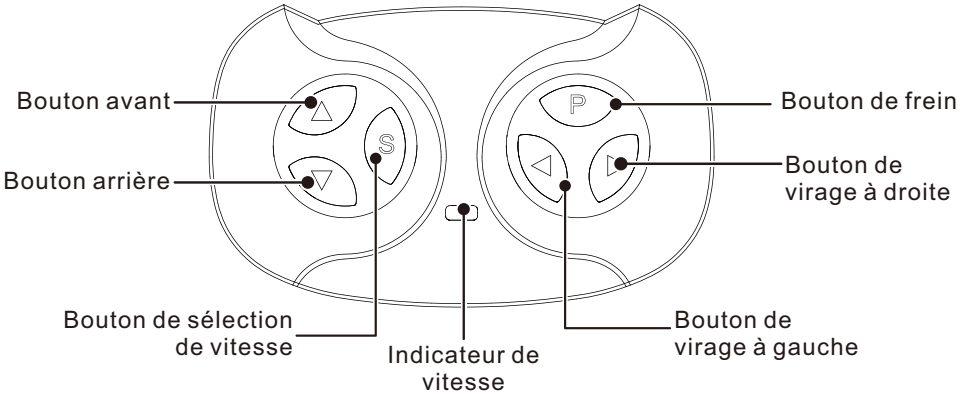

1. Établir une connexion

• Maintenez enfoncé le bouton de connexion pendant 3 secondes, le témoin de basse vitesse clignote, ce qui signifie que la télécommande est en état de connexion. Ensuite, allumez le véhicule :

• Le témoin de basse vitesse reste allumé en continu, ce qui signifie que la connexion est réussie.

• Si le témoin de basse vitesse ne répond pas, cela signifie que la connexion a échoué. Éteignez la télécommande (en retirant les piles) et le véhicule. Et réessayez.

2. Bouton de frein

Appuyez sur le bouton pour arrêter le véhicule, appuyez à nouveau pour relâcher le frein.

3. Bouton de sélection de vitesse

L'interrupteur permet de faire fonctionner le véhicule en basse, normale et haute vitesse.

REMARQUE :

• Laissez la télécommande en mode veille pendant environ 10 secondes, elle s'éteindra automatiquement.

• Rétablissez la connexion lorsque vous remplacez les piles de la télécommande.

15 Utilisation

⚠ ATTENTION!

La télécommande n'est pas un jouet. Elle est uniquement destinée aux adultes et ne doit pas être utilisée par un enfant. Une surveillance adulte est toujours requise. La portée de réception peut varier considérablement en fonction des conditions météorologiques, de la batterie et d'autres conditions environnementales.

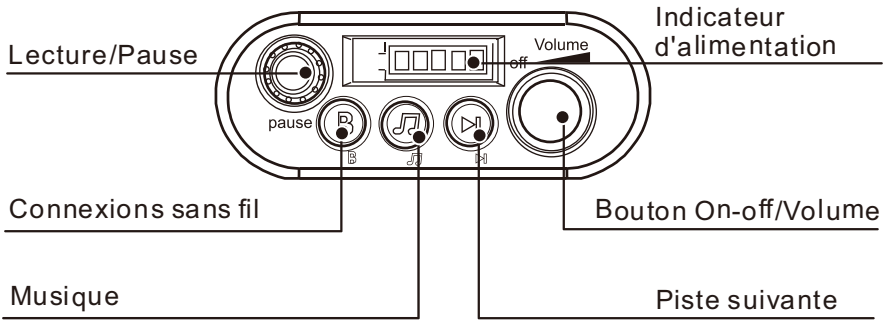

16 Charge

⚠ ATTENTION !

- **SEUL un adulte est autorisé à charger et recharger la batterie !**
- **Cette protection de charge coupera toutes les fonctions du véhicule l pendant la charge.**

- Le véhicule doit être ÉTEINT lors de la charge.
- Lorsque le véhicule commence à rouler lentement, rechargez la batterie.
- Lorsque le produit est à l'arrêt, l'indicateur de puissance vous indiquera la quantité de charge restante dans la batterie. S'il ne reste qu'un seul voyant allumé, veuillez recharger la batterie.

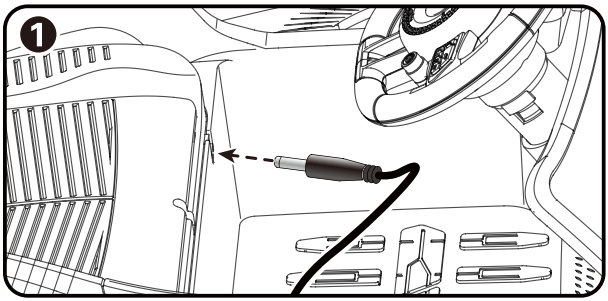

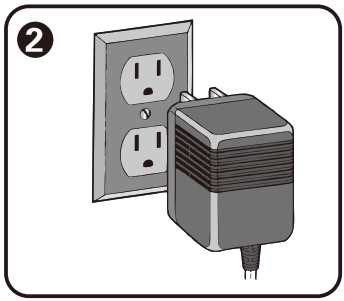

1. Branchez le port de charge dans la prise d'entrée (la prise est située sous le siège).
2. Branchez la fiche du chargeur dans une prise murale. La batterie commencera à se charger.

REMARQUE :

- Des dommages à la batterie peuvent survenir si elle est complètement déchargée.
- Chargez la batterie pendant environ 8 à 10 heures.
- Ne chargez pas la batterie pendant plus de 20 heures.
- **Chargez la batterie au moins une fois par mois même si le véhicule n'est pas utilisé pendant longtemps pour maximiser la durée de vie de la batterie.**
- Ne chargez pas ou ne rangez pas la batterie à l'envers.
- Gardez le chargeur et la batterie loin des flammes, des étincelles ou de tout matériau inflammable.

17 Entretien

- Il incombe aux parents de vérifier les principales pièces du jouet avant utilisation. Ils doivent régulièrement examiner les parties potentiellement dangereuses, telles que la batterie, le chargeur, le câble ou la corde, la prise, les vis de fixation du boîtier et autres pièces. En cas de dommage, le jouet ne doit pas être utilisé tant que ce dommage n'a pas été correctement réparé.
- Garez le véhicule à l'intérieur ou couvrez-le avec une bâche pour le protéger contre les intempéries.
- Rechargez la batterie après chaque utilisation. Seul un adulte peut manipuler la batterie. • Rechargez la batterie au moins une fois par mois lorsque le véhicule n'est pas utilisé.
- Ne lavez pas le véhicule avec un tuyau. Ne l'avez pas le véhicule avec du savon et de l'eau. Ne conduisez pas le véhicule par temps de pluie ou de neige. L'eau endommagera le moteur, le système électrique et la batterie.
- Nettoyez le véhicule avec un chiffon doux et sec. Pour restaurer la brillance des pièces en plastique, utilisez un polish pour meubles sans cire. Ne pas utiliser de cire pour voiture. Ne pas utiliser de nettoyants abrasifs.
- Lorsqu'il n'est pas utilisé, toutes les sources électriques doivent être éteintes. Éteignez l'interrupteur d'alimentation et débranchez la connexion de la batterie.

Fusible

La batterie est équipée d'un fusible thermique avec un fusible de repos qui se déclenchera automatiquement et coupera toute alimentation vers le véhicule en cas de surcharge du moteur, du système électrique ou de la batterie.

Le fusible se réinitialisera et l'alimentation sera rétablie après que l'unité aura été éteinte pendant 20 secondes, puis rallumée. Si le fusible thermique se déclenche à plusieurs reprises pendant une utilisation normale, le véhicule peut nécessiter une réparation. Contactez le centre de service après-vente.

Pour éviter de perdre de l'énergie, suivez ces consignes :

- Ne pas surcharger le véhicule.
- Ne pas tracter quoi que ce soit derrière le véhicule.
- Ne pas monter des pentes raides.
- N'heurtez pas d'objets fixes, ce qui pourrait faire patiner les roues et surchauffer le moteur.
- Ne conduisez pas par temps très chaud, les composants pourraient surchauffer.
- Ne laissez pas l'eau ou d'autres liquides entrer en contact avec la batterie ou d'autres composants électriques.
- Ne manipulez pas le système électrique. Cela pourrait créer un court-circuit, faisant déclencher le fusible.

⚠ RISQUE D'INCENDIE Ne pas court-circuiter. Remplacez uniquement par un nouveau fusible.

18 Guide de dépannage

Problème	Cause Possible	Solution
Le véhicule ne fonctionne pas	Batterie faible en énergie	Rechargez la batterie.
	Le fusible thermique s'est déclenché	Réinitialisez le fusible, voir <Fusible>.
	Connecteur de batterie ou fils desserrés	Vérifiez que les connecteurs de batterie sont bien branchés l'un dans l'autre. Si les fils sont desserrés autour du moteur, veuillez contacter le centre de service après-vente.
	La batterie est déchargée	Remplacez la batterie, veuillez contacter le centre de service après-vente.
	Le système électrique est endommagé	Contactez le centre de service après-vente.
	Moteur endommagé	Contactez le centre de service après-vente.
Le véhicule ne fonctionne pas longtemp	La batterie est sous-chargée	Vérifiez que les connecteurs de batterie sont bien branchés l'un dans l'autre.
	La batterie est vieille	Remplacez la batterie, veuillez contacter le centre de service après-vente.
Le véhicule roule lentement	Batterie faible en énergie	Rechargez la batterie, veuillez contacter le centre de service après-vente.
	La batterie est vieille	Remplacez la batterie, veuillez contacter le centre de service après-vente.
	Le véhicule est surchargé	Réduisez le poids sur le véhicule.
	Le véhicule est utilisé dans des conditions difficiles	Évitez d'utiliser le véhicule dans des conditions difficiles, voir <Avis d'Utilisation>.

19 Guide de dépannage

Le véhicule nécessite un coup de pouce pour avancer	Mauvais contact des fils ou des connecteurs	Vérifiez que les connecteurs de batterie sont bien branchés l'un dans l'autre. Si les fils sont desserrés autour du moteur, veuillez contacter le centre de service après-vente.
	"Point mort" sur le moteur	Un point mort signifie que l'alimentation électrique n'est pas délivrée à la connexion terminale et que le véhicule nécessite une réparation. Contactez le centre de service après-vente.
Difficulté à passer de la marche avant à la marche arrière ou vice-versa	Tentative de changement de vitesse pendant que le véhicule est en mouvement	Arrêtez complètement le véhicule et changez de vitesse, voir <Utilisation>.
Bruits de broyage ou de clics forts provenant du moteur ou de la boîte de vitesses	Le moteur ou les engrenages sont endommagés	Contactez le centre de service après-vente.
La batterie ne se recharge pas	Connecteur de batterie ou adaptateur desserré	Vérifiez que les connecteurs de batterie sont bien branchés l'un dans l'autre.
	Chargeur non branché	Vérifiez que le chargeur de batterie est branché dans une prise murale fonctionnelle.
	Le chargeur ne fonctionne pas	Veuillez contacter le centre de service après-vente.
Le chargeur devient chaud pendant la recharge	C'est normal et pas une cause de préoccupation.	

Lisez attentivement ce manuel et le guide de dépannage avant d'appeler. Si vous avez encore besoin d'aide pour résoudre le problème, veuillez contacter le centre de service après-vente.

US

If you have any questions, please contact our customer care center.
Our contact details are below:

001-877-644-9366

customerservice@aosom.com

Imported by Aosom LLC
7777 Center Ave. Suite 430
Huntington Beach, CA 92647-9998 USA
MADE IN CHINA

CA

If you have any questions, please contact our customer care center.
Our contact details are below:

Si vous avez la moindre question, veuillez contacter notre centre d'assistance à la clientèle.
Nos coordonnées sont les suivantes:

416-792-6088

customerservice@aosom.ca

Imported by Aosom Canada Inc.
7270 Woodbine Avenue, Unit 307, Markham, Ontario Canada
L3R 4B9
MADE IN CHINA

Importé par Aosom Canada Inc.
7270 Woodbine Avenue, unité 307, Markham, Ontario Canada
L3R 4B9
FABRIQUÉ EN CHINE

Aosom