IN251000458V01_GL

865-002V01

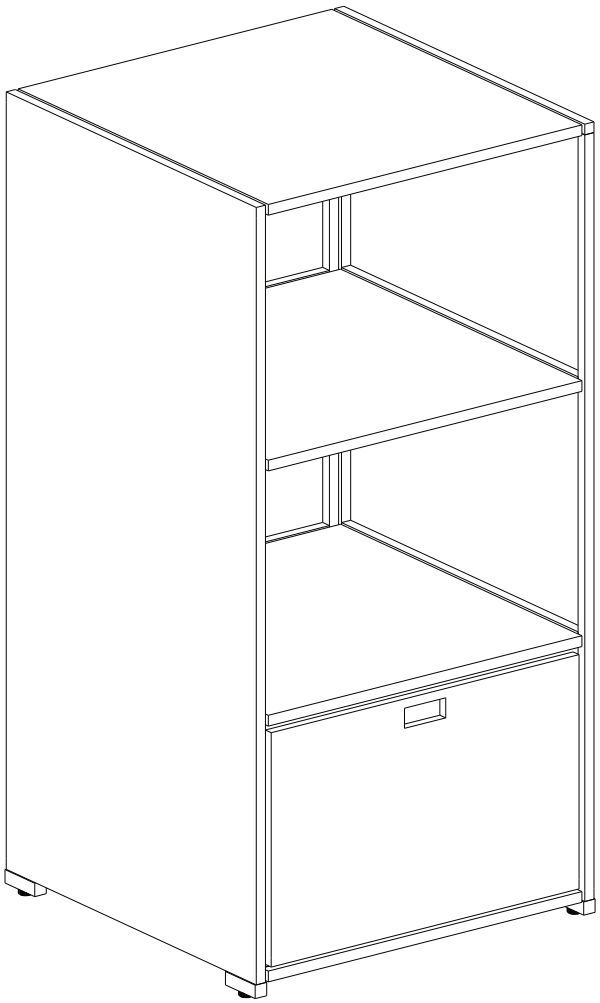

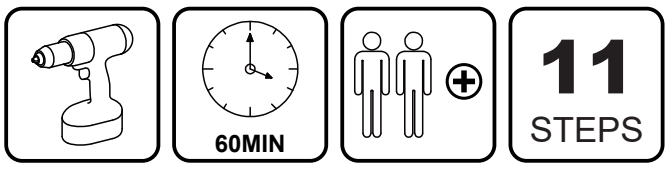

EN_IMPORTANT, RETAIN FOR FUTURE REFERENCE: READ CAREFULLY.
FR_IMPORTANT: A LIRE ATTENTIVEMENT ET A CONSERVER POUR VOUS Y REFRERER ULTERIEUREMENT
ES_IMPORTANTE, LEA DETENIDAMENTE Y GUARDE PARA FUTURAS REFERENCIAS.
PT_IMPORTANTE, GUARDE PARA FUTURA REFERÊNCIA, LEIA ATENTAMENTE.
DE_WICHTIG! SORFGFÄLTIG LESEN UND FÜR SPÄTERES NACHSCHLAGEN AUFBEWAHREN.
IT_IMPORTANTE, LEGGERE E CONSERVARE QUESTO MANUALE D'ISTRUZIONE PER UN USO FUTURO.
RO_IMPORTANT, DE PĂSTRAT PENTRU REFERINȚE VIITOARE: CITIȚI CU ATENȚIE.

EN_Safety Information

● Verify all parts prior to assembly. Do not use if damaged or missing.
● Assemble on a flat, stable, and clean surface to avoid damage to the product.
● Keep small parts away from children to prevent choking hazards.
● Partially tighten fixings initially; fully tighten after complete assembly.
● Ensure all screws and fittings are securely tightened to maintain structural integrity.
● Warning: Improper assembly may result in instability or injury. Follow all instructions carefully.

Care and Maintenance

● Clean surfaces regularly with a soft brush or damp cloth and mild soapy water. Avoid abrasive cleaners or harsh chemicals.
● Periodically check and retighten all hardware to maintain structural stability.
● To prolong service life, store indoors or use a protective cover during harsh weather, winter months, or extended periods of non-use. Avoid prolonged exposure to moisture and direct sunlight.

FR_Informations de sécurité

● Vérifier toutes les pièces avant l'assemblage. Ne pas utiliser si des éléments sont endommagés ou manquants.
● Assembler sur une surface plane, stable et propre afin d'éviter d'endommager le produit.
● Tenir les petites pièces hors de portée des enfants pour prévenir les risques d'étouffement.
● Serrer légèrement les fixations au début ; serrer complètement une fois l'assemblage terminé.
● S'assurer que toutes les vis et raccords sont bien serrés pour garantir l'intégrité structurelle.
● Avertissement : Un mauvais assemblage peut entraîner une instabilité ou des blessures. Suivez attentivement toutes les instructions.

Entretien et maintenance

● Nettoyer régulièrement les surfaces avec une brosse souple ou un chiffon humide et de l'eau savonneuse. Éviter les nettoyants abrasifs ou les produits chimiques agressifs.
● Vérifier et revérifier périodiquement tous les éléments de quincaillerie pour maintenir la stabilité structurelle.
● Pour prolonger la durée de vie du produit, rangez-le à l'intérieur ou utilisez une housse de protection par mauvais temps, en hiver ou en cas de non-utilisation prolongée. Éviter toute exposition prolongée à l'humidité ou aux rayons directs du soleil.

DE_Sicherheitsinformationen

● Vor dem Zusammenbau alle Teile prüfen. Bei Beschädigung oder Fehlern nicht verwenden.
● Auf einer flachen, stabilen und sauberen Fläche montieren, um das Produkt vor Schäden zu schützen.
● Kleinteile außerhalb der Reichweite von Kindern aufbewahren, um Erstickungsgefahren zu vermeiden.
● Befestigungselemente zunächst handfest anziehen; nach Abschluss des Zusammenbaus vollständig festziehen.
● Sicherstellen, dass alle Schrauben und Verbindungen fest angezogen sind, um die Stabilität zu gewährleisten.
● Warnung: Eine fehlerhafte Montage kann zu Instabilität oder Verletzungen führen. Bitte beachten Sie alle Anleitungen sorgfältig.

Pflege und Wartung

● Reinigen Sie die Oberflächen regelmäßig mit einer weichen Bürste oder einem feuchten Tuch und milder Seifenlauge. Vermeiden Sie scheuernde Reinigungsmittel oder aggressive Chemikalien.
● Prüfen und ziehen Sie alle Beschläge periodisch nach, um die strukturelle Stabilität zu gewährleisten.
● Um die Lebensdauer zu verlängern, lagern Sie das Produkt bei schlechtem Wetter, im Winter oder bei längerer Nichtbenutzung im Innenbereich oder verwenden Sie eine Schutzhülle. Vermeiden Sie eine dauerhafte Einwirkung von Feuchtigkeit und direkter Sonneneinstrahlung.

ES_Información de seguridad

● Verificar todas las piezas antes del montaje. No utilizar si hay piezas dañadas o faltantes.
● Montar sobre una superficie plana, estable y limpia para evitar daños en el producto.
● Mantener las piezas pequeñas fuera del alcance de los niños para prevenir riesgos de asfixia.
● Apretar ligeramente los herrajes al inicio; apretar completamente una vez finalizado el montaje.
● Asegurarse de que todos los tornillos y accesorios estén bien apretados para mantener la integridad estructural.
● Advertencia: Un montaje incorrecto puede provocar inestabilidad o lesiones. Siga atentamente todas las instrucciones.

Cuidado y mantenimiento

● Limpiar las superficies regularmente con un cepillo suave o un paño húmedo con agua jabonosa. Evitar limpiadores abrasivos o productos químicos agresivos.
● Compruebe y reapriete periódicamente todo el herraje para mantener la estabilidad estructural.
● Para prolongar la vida útil, guárdelo en interiores o utilice una funda protectora durante climas adversos, meses de invierno o periodos prolongados de inactividad. Evite la exposición prolongada a la humedad y a la luz solar directa.

PT_Informações de segurança

● Verificar todas as peças antes da montagem. Não utilize se houver peças danificadas ou em falta.
● Montar numa superfície plana, estável e limpa para evitar danos no produto.
● Manter as peças pequenas fora do alcance das crianças para prevenir riscos de asfixia.
● Apertar parcialmente os fixadores inicialmente; apertar totalmente após a montagem estar concluída.
● Garantir que todos os parafusos e acessórios estejam bem apertados para manter a integridade estrutural.
● Aviso: Uma montagem incorreta pode resultar em instabilidade ou ferimentos. Siga todas as instruções cuidadosamente.

Cuidados e manutenção

● Limpe as superfícies regularmente com uma escova macia ou um pano húmido com água e sabão neutro. Evite produtos de limpeza abrasivos ou químicos agressivos.
● Verifique e reaperte periodicamente todos os ferragens para manter a estabilidade estrutural.
● Para prolongar a vida útil, armazene em local coberto ou utilize uma capa protetora durante intempéries, meses de inverno ou períodos prolongados de não utilização. Evite a exposição prolongada à humidade e à luz solar direta.

IT_Informazioni sulla sicurezza

● Verificare tutte le parti prima dell'assemblaggio. Non utilizzare se presenti parti danneggiate o mancanti.
● Assemblare su una superficie piana, stabile e pulita per evitare danni al prodotto.
● Tenere le parti piccole lontano dalla portata dei bambini per prevenire rischi di soffocamento.
● Stringere parzialmente le fissaggi inizialmente; stringere completamente al termine dell'assemblaggio.
● Assicurarsi che tutte le viti e i raccordi siano ben serrati per mantenere l'integrità strutturale.
● Avvertenza: Un assemblaggio improprio può causare instabilità o infortuni. Seguire attentamente tutte le istruzioni.

Cura e manutenzione

● Pulire regolarmente le superfici con una spazzola morbida o un panno umido con acqua saponata. Evitare detergenti abrasivi o sostanze chimiche aggressive.
● Controllare e rinserrare periodicamente tutta la ferramenta per mantenere la stabilità strutturale.
● Per prolungare la vita del prodotto, riporre al chiuso o utilizzare una copertura protettiva durante le intemperie, i mesi invernali o periodi di inattività prolungati. Evitare l'esposizione prolungata all'umidità e alla luce solare diretta.

RO_Informații privind siguranța

● Verificați toate piesele înainte de asamblare. Nu utilizați produsul dacă există piese lipsă sau deteriorate.
● Asamblați pe o suprafață plană, stabilă și curată pentru a evita deteriorarea produsului.
● Păstrați piesele mici departe de copii pentru a preveni riscul de sufocare.
● Strângeți parțial elementele de fixare la început; strângeți complet după finalizarea asamblării.
● Asigurați-vă că toate șuruburile și fittingurile sunt bine strânse pentru a menține integritatea structurală.
● Avertizare: O asamblare incorectă poate duce la instabilitate sau accidentări. Urmați cu atenție toate instrucțiunile.

Întreținere și îngrijire

● Curățați suprafețele regulat cu o perie moale sau o cârpă ușor umedă cu apă și săpun neutru. Evitați produsele abrazive sau substanțele chimice agresive.
● Verificați și restrângeți periodic toate feroneria pentru a menține stabilitatea structurală.
● Pentru a prelungi durata de viață, depozitați produsul în interior sau folosiți o husă de protecție în timpul vremii nefavorabile, în lunile de iarnă sau în perioadele lungi de inactivitate. Evitați expunerea prelungită la umezeală și la lumina solară directă.

FASTENERS & TIGHTENING INSTRUCTIONS

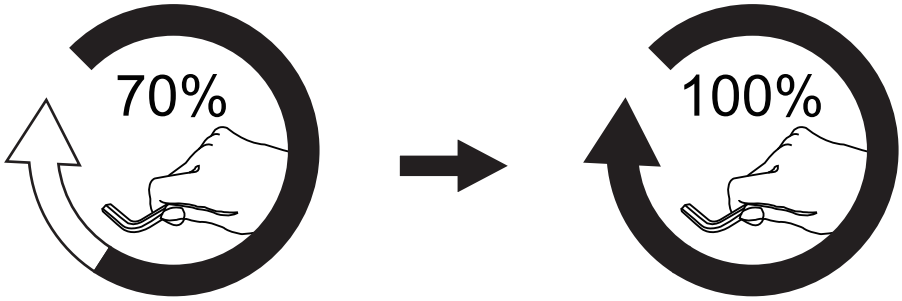

EN

CAUTION – FASTENER CARE

● Do not fully tighten screws, bolts, or connectors until all parts are properly aligned and assembled.

● Hand-tighten fasteners first, then secure them firmly. Do not over-tighten, as this may strip threads or split the material.

FR

ATTENTION – ENTRETIEN DES FIXATIONS

● Ne serrez pas complètement les vis, boulons ou raccords avant que toutes les pièces ne soient correctement alignées et assemblées.

● Serrez d'abord les fixations à la main, puis fixez-les fermement. Ne serrez pas trop, car cela pourrait endommager le filetage ou fendre le matériau.

DE

ACHTUNG – HINWEISE ZU BEFESTIGUNGSELEMENTEN

● Ziehen Sie Schrauben, Bolzen oder Verbindungsstücke erst dann vollständig fest, wenn alle Teile ordnungsgemäß ausgerichtet und montiert sind.

● Ziehen Sie die Befestigungselemente zuerst handfest an und sichern Sie sie anschließend fest. Überdrehen Sie die Schrauben nicht, da dies das Gewinde beschädigen oder das Material spalten kann.

ES

PRECAUCIÓN – CUIDADO DE LOS SUJETADORES

● No apriete completamente los tornillos, pernos o conectores hasta que todas las piezas estén correctamente alineadas y ensambladas.

● Apriete primero los sujetadores a mano y luego asegúrelos firmemente. No apriete en exceso, ya que esto podría pasar la rosca o agrietar el material.

PT

ATENÇÃO – CUIDADOS COM OS FIXADORES

● Não aperte totalmente os parafusos, cavilhas ou conectores até que todas as peças estejam devidamente alinhadas e montadas.

● Aperte primeiro os fixadores à mão e, em seguida, fixe-os firmemente. Não aperte em excesso, pois isso pode danificar a rosca ou rachar o material.

IT

ATTENZIONE – CURA DEI ELEMENTI DI FISSAGGIO

● Non stringere completamente viti, bulloni o connettori finché tutte le parti non sono correttamente allineate e assemblate.

● Stringere prima gli elementi di fissaggio a mano, quindi fissarli saldamente. Non stringere eccessivamente, poiché ciò potrebbe sgranare la filettatura o fessurare il materiale.

RO

ATENȚIE – ÎNGRIJIREA ELEMENTELOR DE FIXARE

● Nu strângeți complet șuruburile, bolțurile sau conectorii până când toate piesele nu sunt aliniate și asamblate corect.

● Strângeți mai întâi elementele de fixare cu mâna, apoi fixați-le ferm. Nu strângeți excesiv, deoarece acest lucru poate deteriora filetul sau poate crăpa materialul.

PARTS

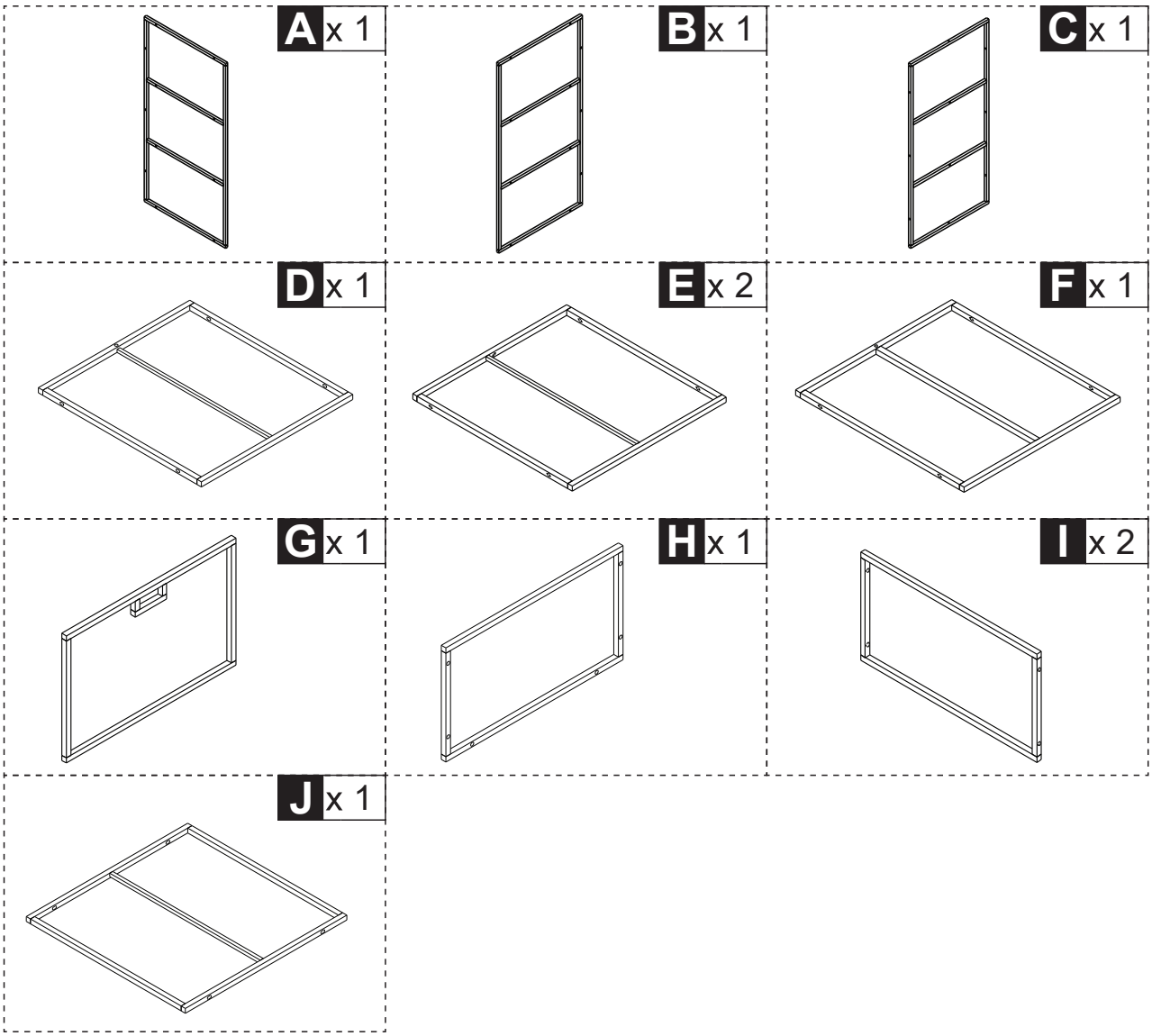

HARDWARE

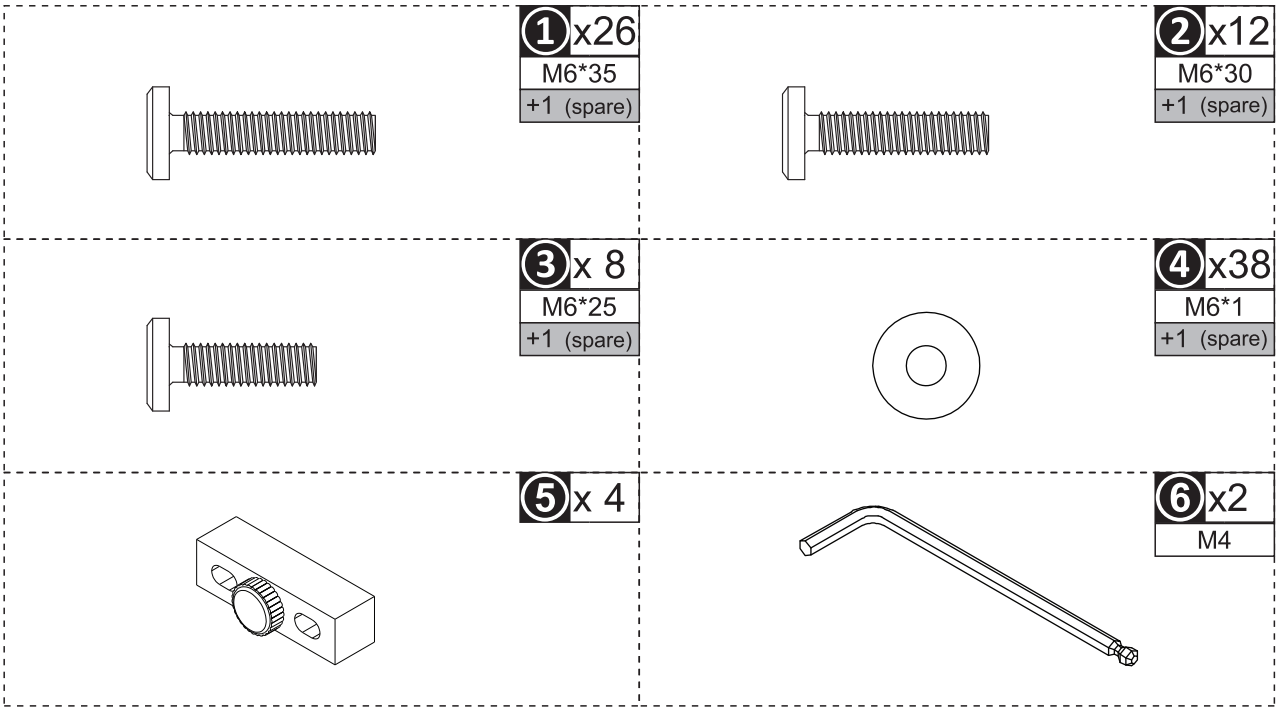

01

1 x 3



M6*35

4 x 3



M6*1

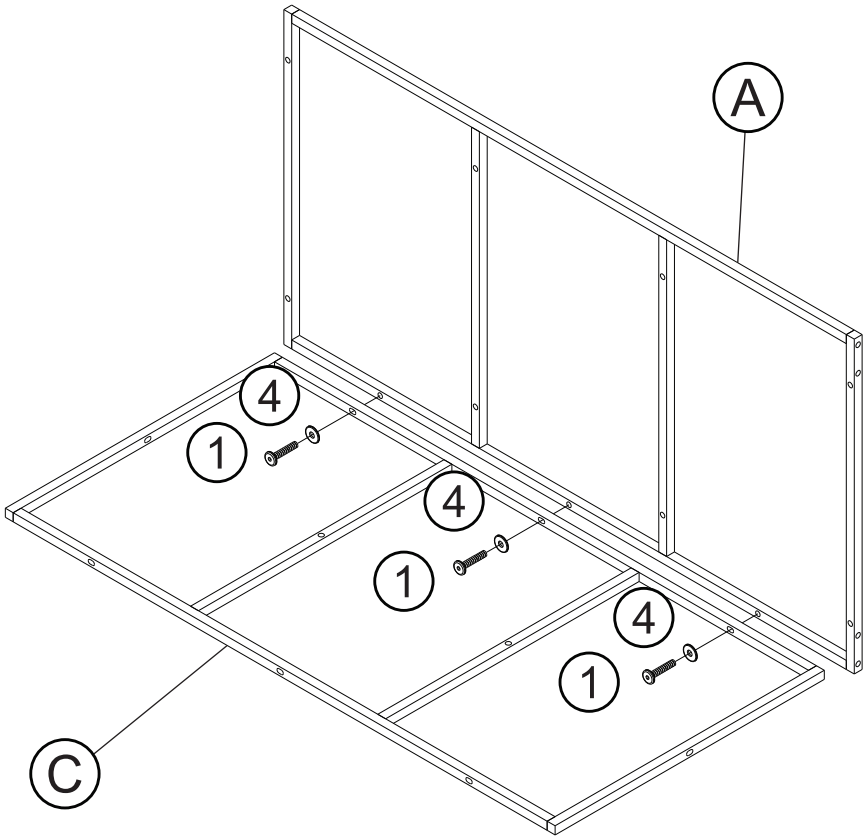

02

1 x 3



M6*35

4 x 3



M6*1

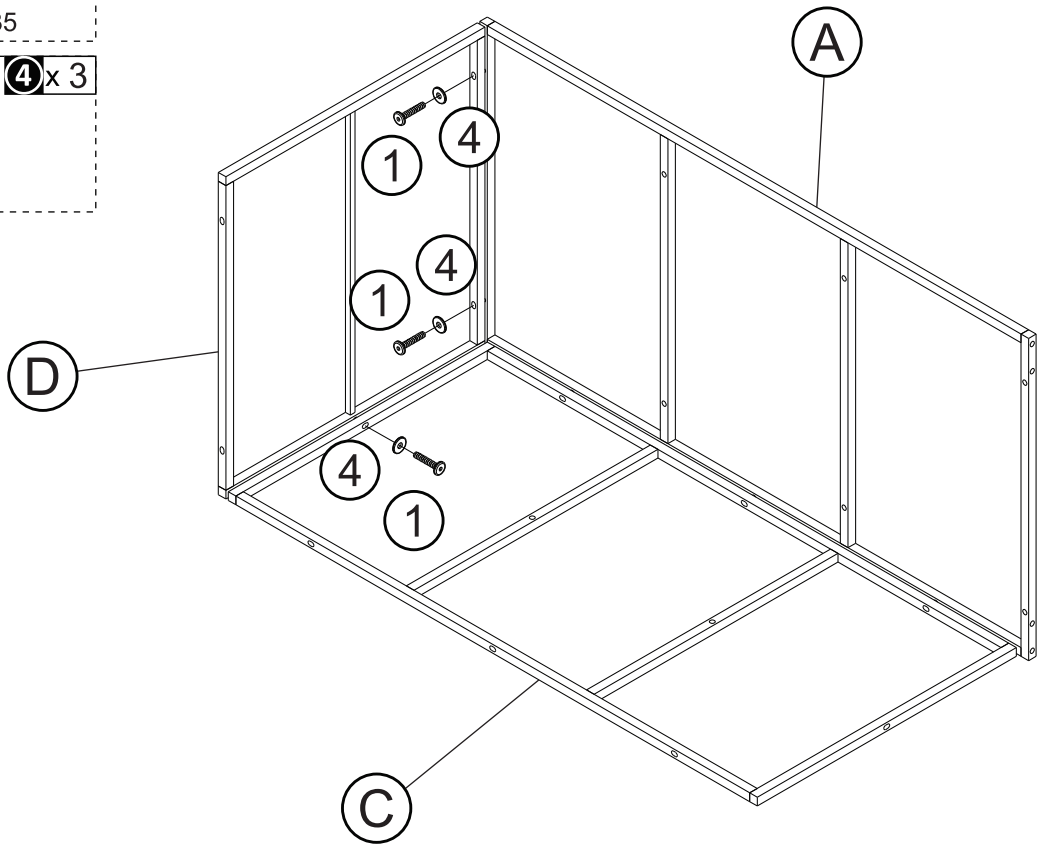

03

1 x 6



M6*35

4 x 6



M6*1

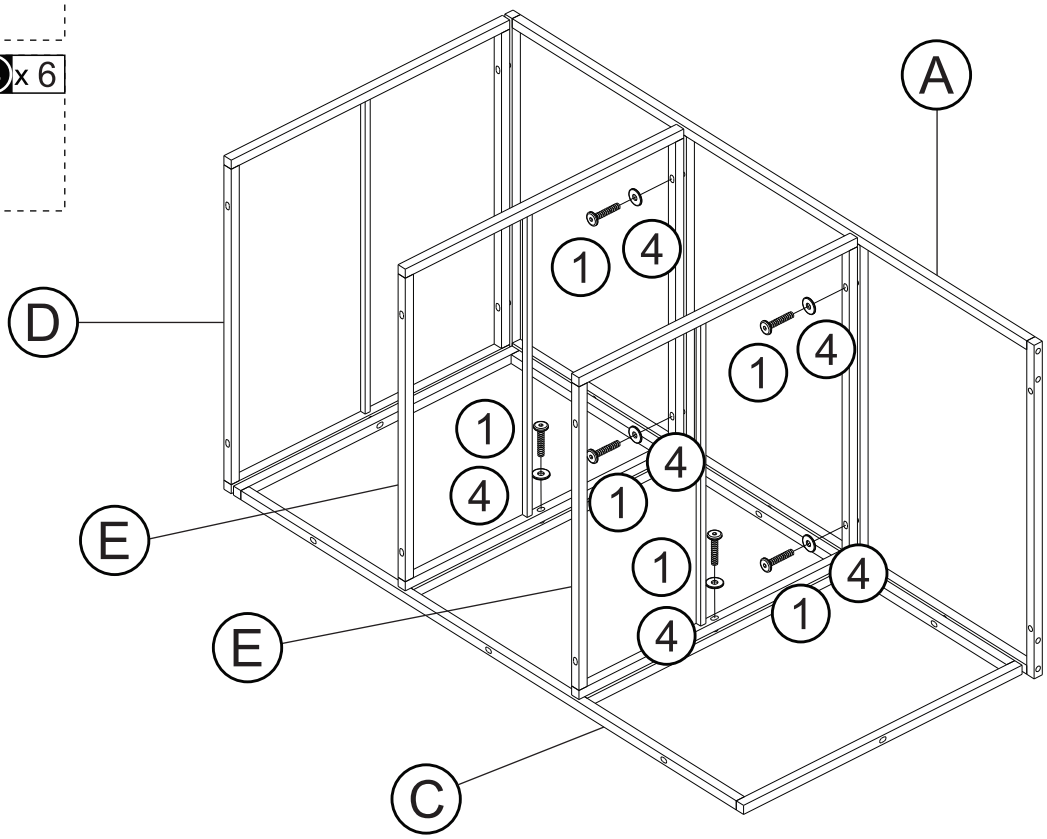

04

1 x 3



M6*35

4 x 3



M6*1

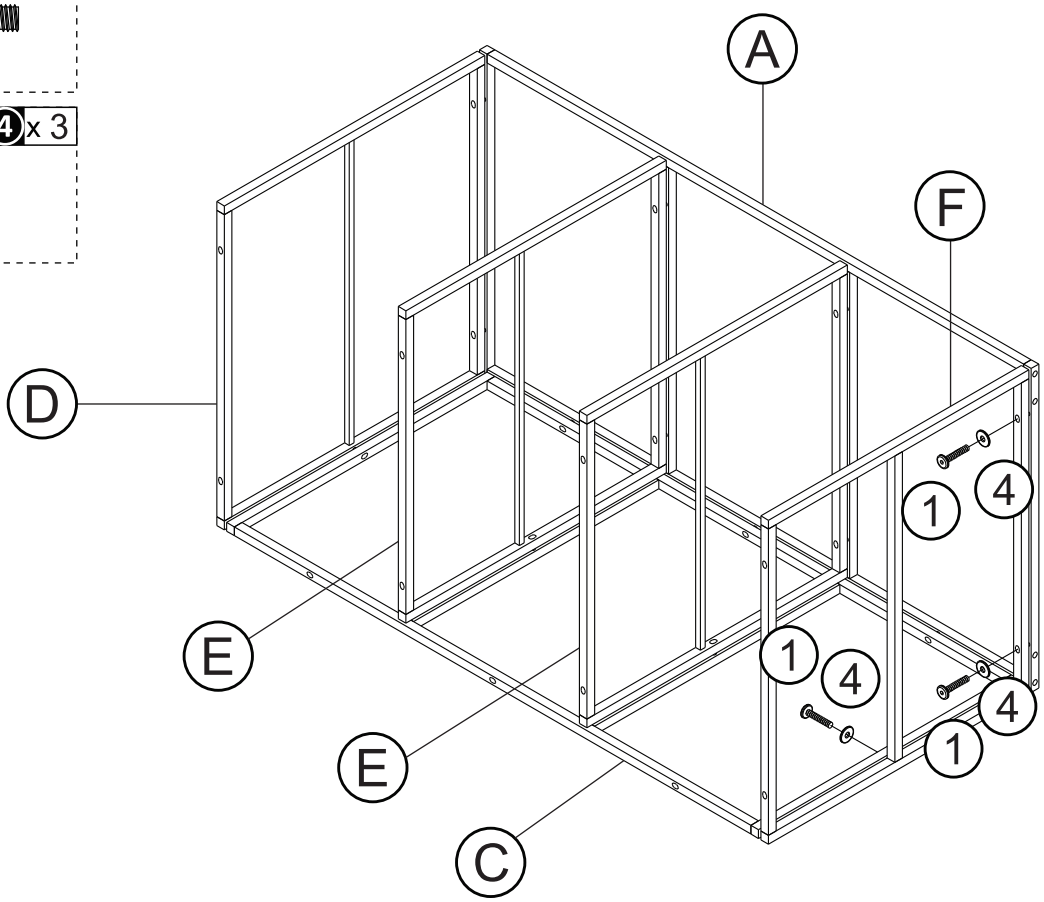

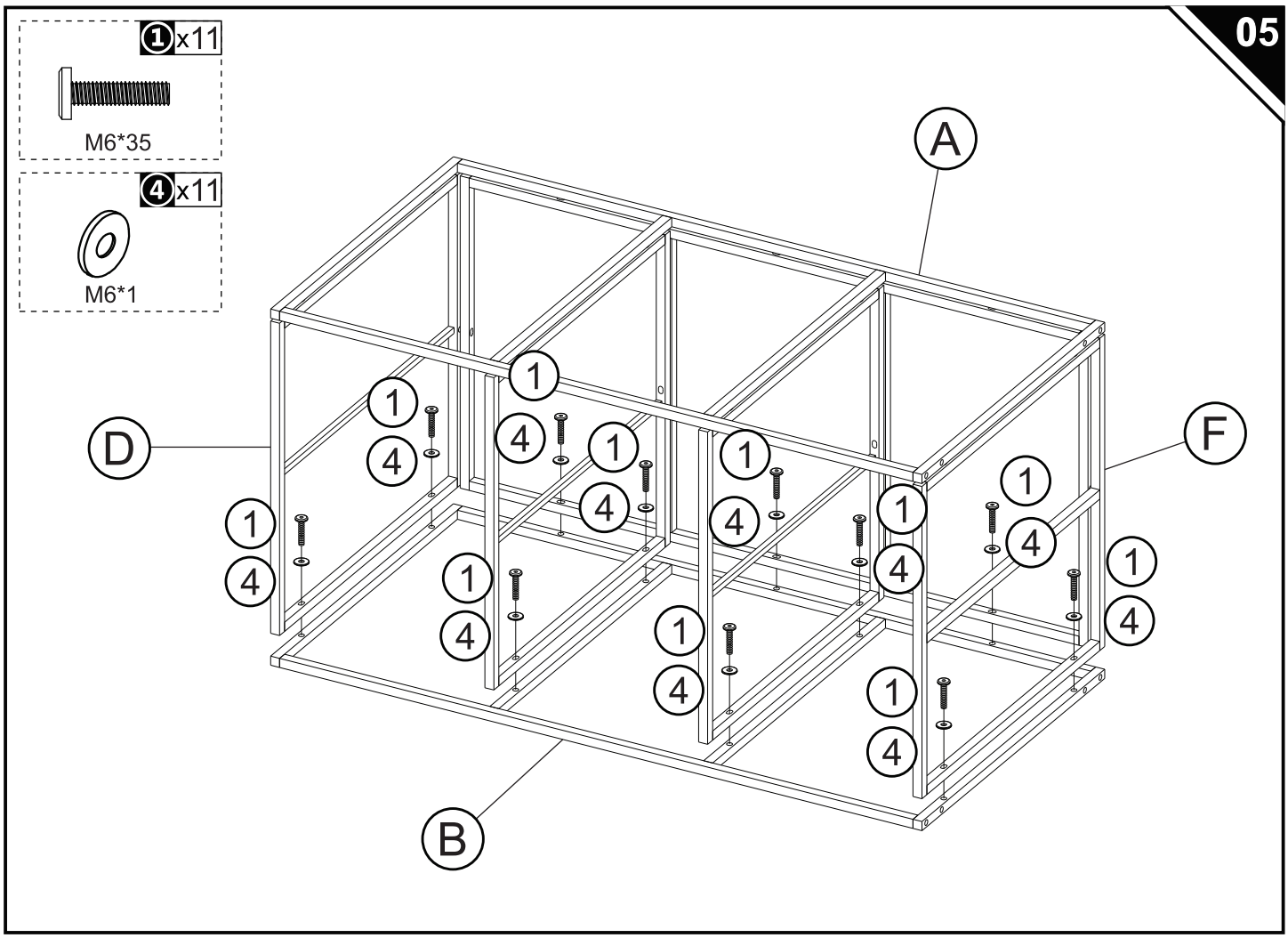
05
1 x11
M6*35
4 x11
M6*1
A
B
D
F
1
4

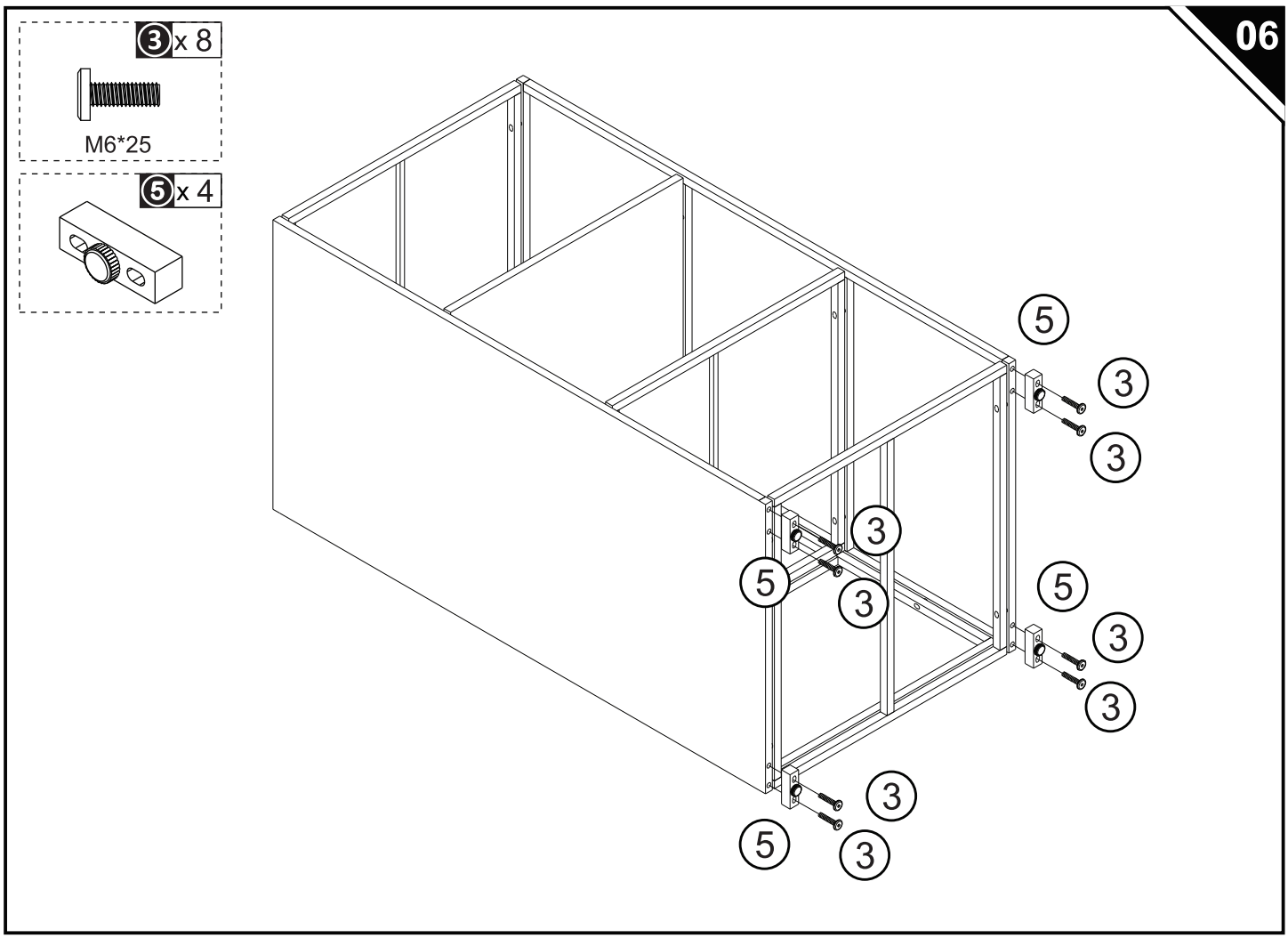
06
3 x 8
M6*25
5 x 4
5
3

07

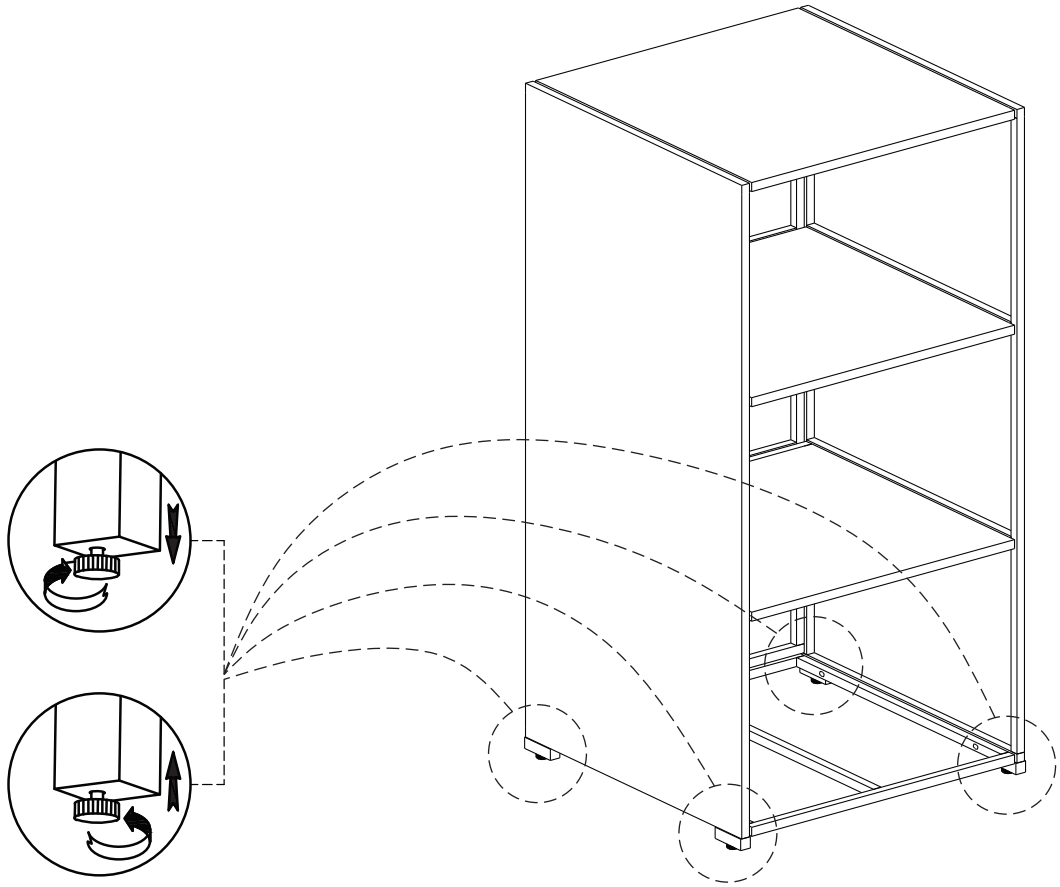

Adjustable leg pads

08

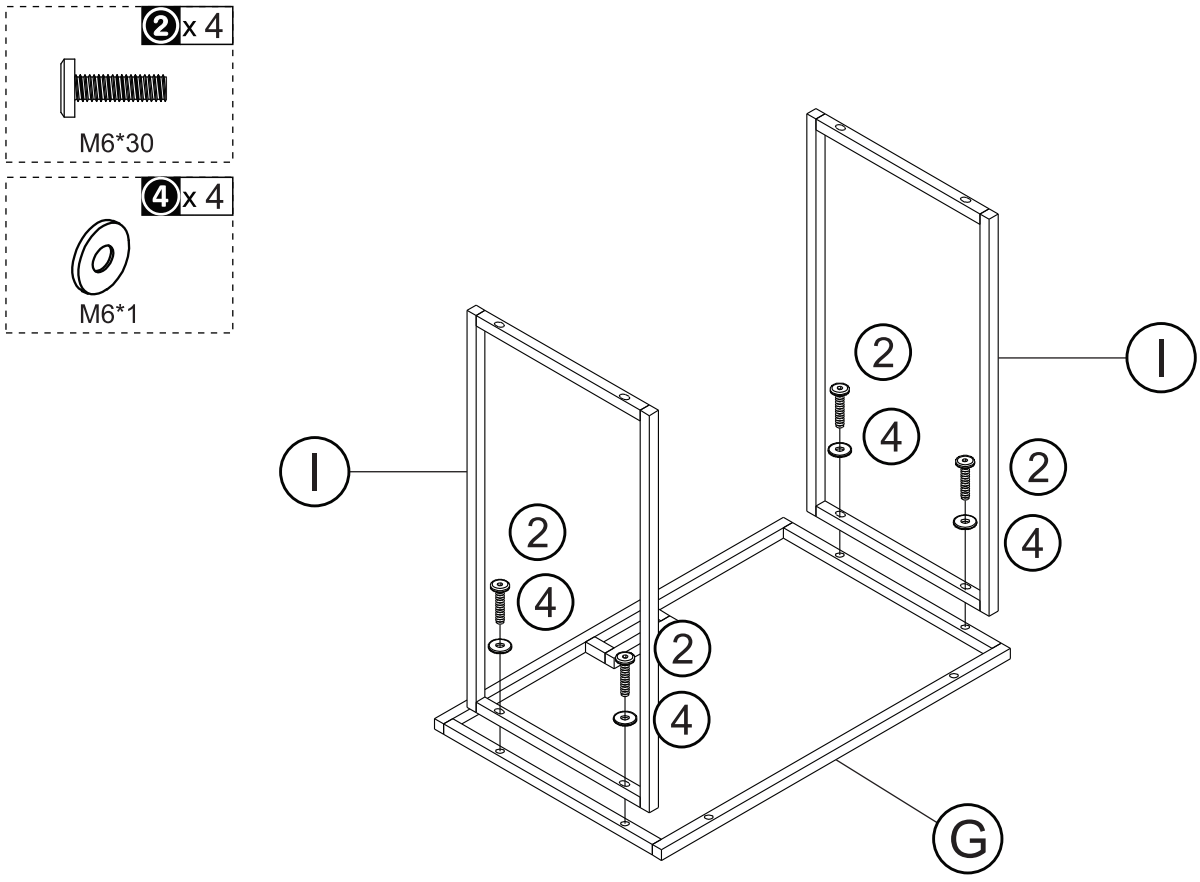

09

2 x 2



M6*30

4 x 2



M6*1

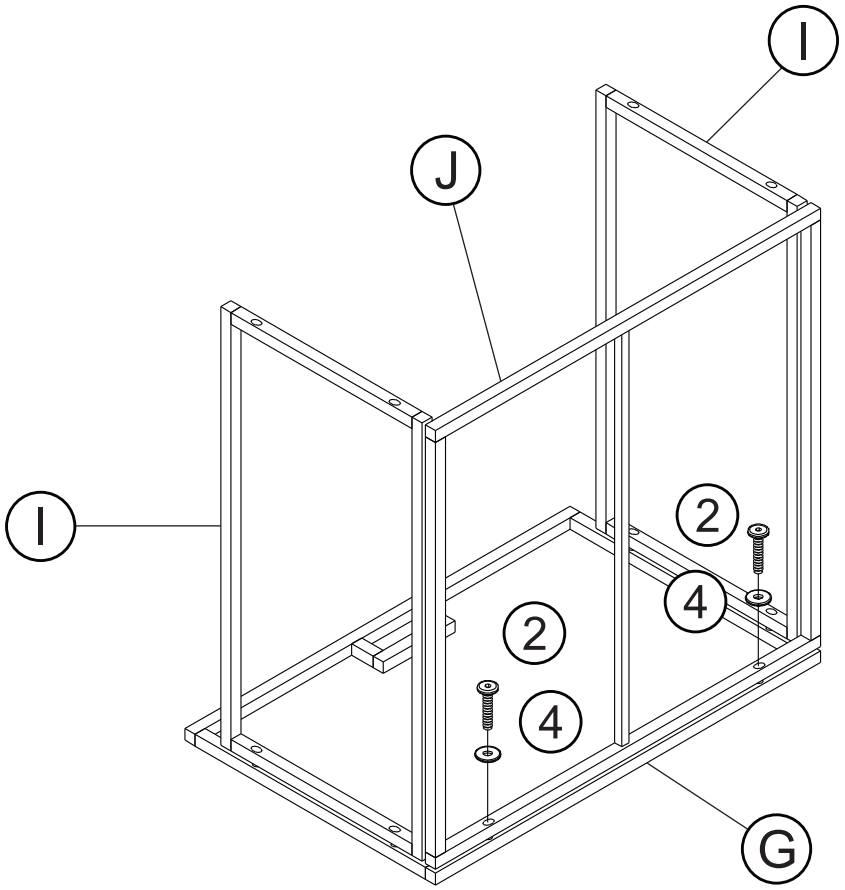

10

2 x 6



M6*30

4 x 6



M6*1

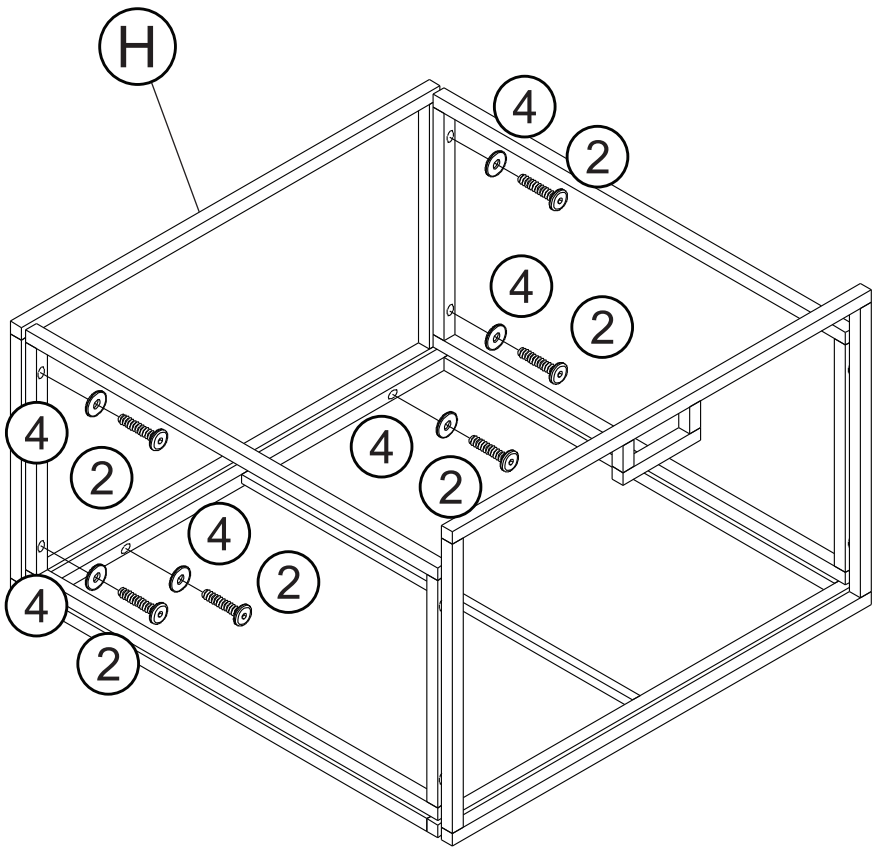

11

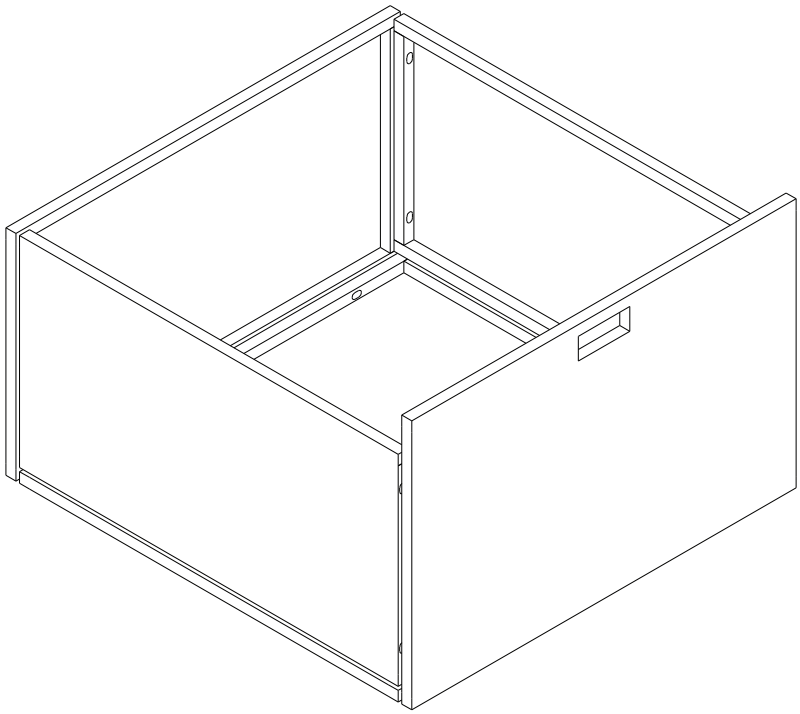

Done

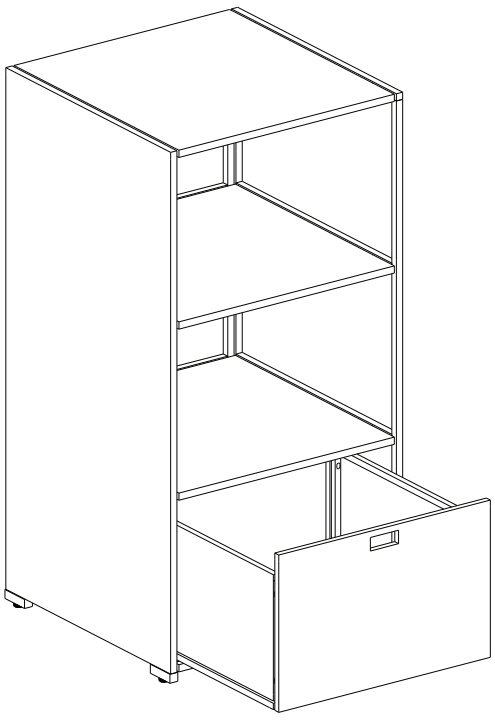

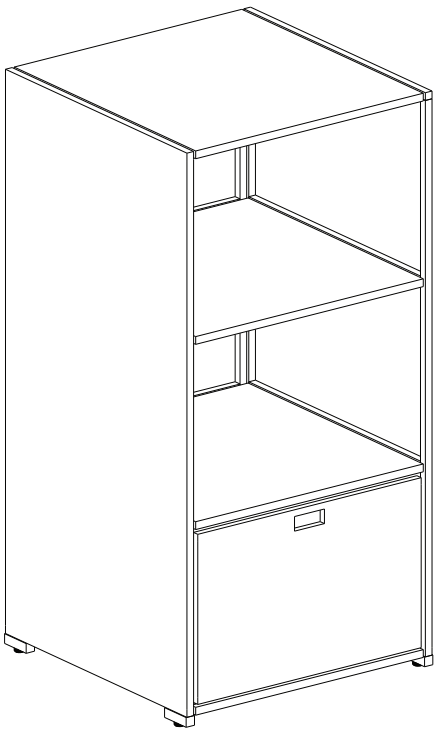

US

If you have any questions, please contact our customer care center, Our contact details are below:

001-877-644-9366

customerservice@aosom.com

Imported by Aosom LLC
7777 Center Ave. Suite 430
Huntington Beach, CA 92647-9998 USA
MADE IN VIETNAM

CA

If you have any questions, please contact our customer care center, Our contact details are below:

416-792-6088

customerservice@aosom.ca

Imported by Aosom Canada Inc.
Unit 33-1 Sparks Avenue, North York, Ontario, Canada
M2H 2W1
MADE IN VIETNAM

Si vous avez la moindre question, veuillez contacter notre centre d'assistance à la clientèle,Nos coordonnées sont les suivantes:

416-792-6088

customerservice@aosom.ca

Importé par Aosom Canada Inc.
Unité 33-1 Sparks Avenue, North York, Ontario, Canada M2H 2W1
FABRIQUÉ AU VIETNAM

ES

Si tiene alguna pregunta, comuníquese con nuestro Centro de Atención al Cliente,Nuestros datos de contacto son los siguientes:

0034-931294512

atencioncliente@aosom.es

IMPORTADOR/Fabricante/REP:
SPANISH AOSOM, S.L.
C/ROC GROS,Nº15.08550, ELS HOSTALETS DE BALENYÀ, SPAIN.
B66295775
FABRICADO EN VIETNAM

Se tiver alguma dúvida, por favor contacte o nosso Centro de Atendimento ao Cliente,Os nossos dados de contacto são os seguintes:

0034-931294512

info@aosom.pt.

UK

If you have any questions, please contact our customer care center, Our contact details are below:

0044-800-240-4004

enquiries@mhstar.co.uk

IMPORTER ADDRESS:
MH STAR UK LTD
1 Northampton Cross Logistics Park
Northampton Cross Road
Northampton
Nn4 9FH
Tel: 0800 240 4050
enquiries@mhstar.co.uk
MADE IN VIETNAM

DE

Wenn Sie Fragen haben, wenden Sie sich bitte an unser Kundendienstzentrum,Unsere Kontaktdaten stehen unten:

0049-0(40)-87408465

service@aosom.de

ADRESSE DES IMPORTEURE/Hersteller/REP:
MH Handel GmbH
Wendenstraße 309
D-20537 Hamburg
Germany
HERGESTELLT IN VIETNAM

IT

In caso di dubbio, si prega di contattare il nostro centro assistenza clienti,I nostri dettagli di contatto sono di seguito:

0039-0249471447

clienti@aosom.it

IMPORTATO DA/Produttore/REP:
AOSOM Italy srl
Centro Direzionale Milanofiori
Strada 1 Palazzo F1
20057 Assago (MI)
P.I.: 08567220960
FABBRICATO IN VIETNAM

RO

Importator/Producător/REP:
Aosom Romania SRL
Str. Barbu Mumuleanu, nr. 30-32
Bucuresti, Sector 2
Tel: +40 312294730
clienti@aosom.ro
FABRICAT ÎN VIETNAM

FR

Si vous avez la moindre question, veuillez contacter notre centre d'assistance à la clientèle,Nos coordonnées sont les suivantes:

0033-1-84166106

aosom@mhfrance.fr

Importé par/Fabricant/REP:
MH FRANCE
2 Rue Maurice Hartmann
92130 Issy Les Moulineaux
France
FABRIQUÉ AU VIETNAM

